06 | 2014

Beretta
Sistemas Eficientes para un CLIMA Ideal

Catálogo
Lista de precios

1950 > 2014

La historia de Beretta se inicia en septiembre de 1950 en Lecco, un pequeño pueblo industrial del norte de Italia. Con los años, Beretta concentra su experiencia en el campo de la calefacción doméstica, sentando las bases para lo que se convertiría en la especialidad de la empresa. Con este fuerte know-how, en 1969 Beretta comenzó a producir calderas de pie para calefacción. En 1973, como marca líder en Italia, Beretta inició la fabricación de calderas murales a gas.

BERETTA

Especialistas en calefacción doméstica desde hace más de cuarenta años. Innovación y excelencia, desde siempre, para la climatización de millones de hogares en todo el mundo. Hoy Beretta confirma su tendencia creciente en la calefacción doméstica y se enfrenta a nuevos desafíos con el mismo entusiasmo y el mismo compromiso de los inicios. Porque la excelencia en los productos y en los servicios ofrecidos son los valores clave de Beretta.

EXCELENCIA

La gran experiencia adquirida en el transcurso de los años en el campo de la calefacción residencial ha hecho de Beretta, una marca conocida en todo el mundo, sinónima de calidad y tecnología. Hoy, al igual que en los inicios, la búsqueda de la excelencia en cada actividad y, más concretamente, la atención constante a los productos y servicios representan los valores Beretta.

CALEFACCIÓN

Especialistas en sistemas de calefacción doméstica: esta es la misión del producto Beretta. En la actualidad Beretta confirma su vocación como marca líder en calefacción residencial y se enfrenta a nuevos retos. Para cumplir con las necesidades de calefacción y ACS en instalaciones de mediano a gran tamaño tales como escuelas, hoteles, centros deportivos, Beretta ha desarrollado una gama completa de productos para aplicaciones residenciales y comerciales tanto para edificios nuevos como sustitución. Beretta además ofrece nuevas tecnologías y soluciones que pueden integrar, con la máxima eficiencia, múltiples fuentes de energía, siempre dando prioridad a las energías renovables.

EFICIENCIA

Con un fuerte enfoque en la calefacción doméstica, la oferta de productos Beretta se concentra cada vez más en soluciones que maximizan la eficiencia energética a través de la integración inteligente de varias fuentes de energía.

TERRITORIO

Una red especializada en todo el territorio: proximidad, experiencia, flexibilidad son los valores claves de Beretta. Beretta, 40 años después de la producción de su primera caldera mural a gas, es hoy en día una marca conocida en todo el mundo en el ámbito de la calefacción doméstica, sinónimos de calidad y tecnología. Nuestros productos se venden en más de 30 países, en todos los continentes.

TECNOLOGÍA

Beretta siempre ha demostrado una excepcional capacidad para prever el cambio y responder a las evoluciones constantes de la demanda. Dos ejemplos: Beretta fue la primera compañía italiana en fabricar calderas murales a gas y -con el modelo de caldera Idra Meteo - el primero en fabricar una caldera mural específicamente diseñada para su instalación en el exterior. Un compromiso con el progreso que hoy cada vez más, toma una clara inclinación a salvaguardar el medio ambiente, con miras a la excelencia y tecnología de vanguardia. El objetivo de las soluciones Beretta son la mayor eficiencia energética y la reducción de las emisiones contaminantes, tanto para la sostenibilidad del medio ambiente como para garantizar el máximo confort que millones de consumidores están acostumbrados a exigir y recibir de los productos Beretta.

ATENCIÓN AL MEDIO AMBIENTE

El compromiso de Beretta es concreto y apunta a un futuro cada vez más eco-sostenible. Por esta razón Beretta es ya “ERP-Ready”. Desde hace años Beretta, ha estado totalmente comprometida con una lógica de sistema que combina el uso inteligente de varias fuentes de energía sostenible y renovable, en perfecta armonía con el ambiente que nos rodea, para el confort en el hogar de millones de consumidores que utilizan productos Beretta cada día.

Beretta Internacional

- Sede Central (Italia - Lecco)
- Centro de I+D (Italia - Lecco)
- Centro de Formación (Italia - Lecco)

Plantas Productivas

- Italia (Morbegno)
- Polonia (Torun)

Filiales

- China (Beijing)
- **España (Barcelona)**
- Polonia (Torun)
- Rumanía (Bucarest)

ErP ready

ÍNDICE

Mural Condensación CLASE 5 NOx

Caldera mural ecológica de condensación mixta con acumulador integrado

NEW Exclusive Boiler Green HE ____ 06

Caldera mural ecológica de condensación mixta con microacumulación en A.C.S.

NEW Exclusive Green HE C.S.I. ____ 08

Caldera mural ecológica de condensación de sólo calefacción

NEW Exclusive Green HE R.S.I. ____ 08

Caldera mural ecológica de condensación de sólo calefacción alta potencia

NEW Mynute Green 50 R.S.I. ____ 10

Caldera mural ecológica de condensación mixta con microacumulación en A.C.S.

NEW Ciao Green C.S.I. ____ 14

Ciao Green R.S.I. ____ 14

De Pie Condensación CLASE 5 NOx

Caldera de pie ecológica de condensación mixta con acumulador integrado

NEW Tower Green HE ____ 16

Accesorios Condensación

Sistema evacuación de humos tubos concéntricos Ø 60/100 en aluminio/PP ____ 18

Sistema evacuación de humos tubos separados Ø 80 en aluminio ____ 19

Accesorios hidráulicos y de instalación ____ 21

Accesorios de termorregulación climática ____ 22

NEW Omega inalámbrico ____ 23

NEW Alpha DGT inalámbrico ____ 23

Módulo Térmico de Condensación CLASE 5 NOx

Módulo Mural térmico ecológico de condensación versión sólo calefacción

Power Plus ____ 24

Accesorios módulo térmico de condensación

Sistema evacuación de humos ____ 30

Accesorios hidráulicos y de instalación ____ 31

Accesorios de termorregulación climática ____ 31

Mural Standard CLASE 5 NOx

Caldera mural ecológica CLASE 5 NOx mixta con microacumulación en A.C.S.

NEW Mynute LOW NOx ____ 32

Mural Standard

Caldera mural mixta con acumulador integrado

Mynute Boiler ____ 34

Caldera mural mixta con microacumulación en A.C.S.

Exclusive MIX ____ 36

NEW Mynute S ____ 38

Caldera mural mixta

NEW Ciao e ____ 40

Calentadores

Calentadores instantáneos

Idrabaño ESI ____ 42

Fonte ____ 44

Accesorios Standard

Sistema evacuación de humos tubos concéntricos Ø 60/100 ____ 46

Sistema evacuación de humos tubos separados Ø 80 ____ 48

Accesorios evacuación de humos calentadores ____ 50

Accesorios hidráulicos y de instalación ____ 50

Accesorios de termorregulación climática ____ 52

NEW Omega inalámbrico ____ 53

NEW Alpha DGT inalámbrico ____ 53

Complementos de instalación

Separadores hidráulicos

Connect AP ____ 54

Connect AT/BT ____ 54

Connect MIX ____ 56

Connect BASE ____ 56

Connect BASE MIX 2 ____ 56

Acumulador de A.C.S. para caldera mural sólo calefacción

BV 120 ____ 58

Dispositivos hidráulicos

Kit solar individual - válvula mezcladora ____ 59

Kit solar centralizado base ____ 59

Válvula mezcladora desviadora solar ____ 60

Red Oficial de SAT

Red Oficial de Servicios de Asistencia Técnica ____ 64

Guía Rápida de Producto

Longitudes máximas rectilíneas horizontales evacuación de humos ____ 66

Resumen de tarifa ____ 67

Caldera mural ecológica de condensación mixta con acumulador integrado
EXCLUSIVE BOILER GREEN HE

NEW

CUMPLIMIENTO R.I.T.E. — SALIDA HUMOS A FACHADA
CLASE 5 NOx
★★★★ RENDIMIENTO — DIR. 92/42/CEE
ABUNDANTE A.C.S.
★★★ CONFORT A.C.S. — UNE EN 13203
1:10 RATIO MODULACIÓN
BOMBA MODULANTE
RANGE RATED
ENERGÍA SOLAR TÉRMICA

DISPOSICIÓN CONEXIONES HIDRÁULICAS

- **Rendimiento ★★★★** según Directiva Europea 92/42/CEE
- Quemador pre-mezcla: bajas emisiones contaminantes, **clase 5 NOx**
- Intercambiador de condensación radial, patentado en exclusiva por Beretta, fabricado en aluminio de gran sección interna y con bajas pérdidas de carga
- **Modulación 1:10**
- **Circulador modulante** de bajo consumo **Clase A Eficiencia Energética** y alto caudal de impulsión (6m. cda.)
- **Acumulador de 60 l.** en acero **INOX**
- Máximo **confort en sanitario (★★★ UNE EN 13203)**
- **Certificación RANGE RATED**, identifica a un producto que permite adaptar su potencia nominal máxima en calefacción, en función a las necesidades térmicas del edificio
- Display digital de gran tamaño retroiluminado con autodiagnóstico
- Función S.A.R.A: máximo confort en calefacción
- LLENADO FÁCIL con el sistema semiautomático de llenado del circuito de calefacción
- CLIMA FÁCIL, sistema de termorregulación climática que se activa conectando la sonda exterior que incorpora de serie
- Grado de protección eléctrica IPx5D
- Posibilidad de instalación junto con separadores hidráulicos CONNECT (opcional)
- Incorpora inyectores a GLP de serie para su transformación

La caldera mural de condensación con acumulación integrada

Ecología
El innovador intercambiador de condensación radial de aluminio, es el corazón tecnológico de la gama GREEN, patentado en exclusiva por Beretta. Permite recuperar el calor latente al enfriarse los productos de la combustión (PDC) por debajo del punto de rocío, alcanzando el máximo rendimiento energético ★★★★ según DIR. 92/42 CEE.

Mayor producción de Agua Sanitaria con mínimo consumo
Con un acumulador integrado en acero INOX de 60 litros, está destinada a cubrir las más altas exigencias de agua caliente sanitaria. Ideal en caso de instalación con puntos de consumo muy alejados, insuficiencia hídrica con posibilidad de conectar toma de recirculación al acumulador o, que la dureza del agua pueda comprometer el correcto funcionamiento de una caldera instantánea.

DESCRIPCIÓN ACUMULADOR		
Tipo de Acumulador		Acero INOX
Disposición Acumulador		Vertical
Disposición Intercambiador		Vertical
Capacidad Agua Sanitaria	l	60
Contenido Agua Serpentín	l	3,87
Superfície de Intercambio	m2	0,707
Campo de selección temperatura A.C.S.	°C	35 - 60
Limitador de caudal	l/min	15
Caudal de agua caliente en 10' con Δt 30 °C	l	202
Presión máxima	bar	8

Caldera mural ecológica de condensación mixta con acumulador integrado
EXCLUSIVE BOILER GREEN HE

NEW

DATOS TÉCNICOS	u.d.m.	Exclusive Boiler Green he 35 B.S.I.
Potencia máxima nominal calefacción / sanitario	kW	34,60
Potencia máxima / mínima útil calefacción (80°-60°C)	kW	33,74 / 3,41
Potencia máxima / mínima útil calefacción (50°-30°C)	kW	36,50 / 3,71
Potencia mínima nominal calefacción / sanitario	kW	3,50
Potencia máxima / mínima nominal calefacción Range Rated (Qn)	kW	34,60 / 3,50
Potencia máxima / mínima útil sanitario	kW	34,60 / 3,50
Clasificación Directiva Europea 92/42 CEE		★★★★
Rendimiento útil Pn máx - Pn mín (80°-60°C)	%	97,5 - 97,3
Rendimiento útil con carga parcial 30% (47°C retorno)	%	103,10
Rendimiento útil con carga parcial 30% (30°C retorno)	%	108,00
Potencia eléctrica	W	116
Tensión de alimentación - Frecuencia	V - Hz	230 - 50
Grado de protección eléctrica	IP	X5D
FUNCIONAMIENTO CALEFACCIÓN		
Presión máxima - Temperatura máxima	bar - °C	3 - 90
Bomba: pérdida de carga disponible en instalación	mbar	320
al caudal de	l/h	1000
Capacidad vaso de expansión	l	10
FUNCIONAMIENTO SANITARIO		
Presión máxima - Presión mínima	bar	8 - 0,15
Caudal de agua caliente con Δt 25°C	l/min	19,8
Confort sanitario según UNE EN 13.203		★★★
Campo de selección de la temperatura agua sanitaria	°C	35 - 60
TUBOS EVACUACIÓN HUMOS Y ASPIRACIÓN AIRE		
Longitud máxima rectilínea - tubos concéntricos ∅ 60-100	m	7,85
Pérdida de carga por instalación codo adicional 45° C / 90 °C	m	1,3 / 1,6
Longitud máxima rectilínea - tubos concéntricos ∅ 80-125	m	14,85
Pérdida de carga por instalación codo adicional 45° C / 90 °C	m	1 / 1,5
Longitud máxima rectilínea - tubos separados ∅ 80	m	40 + 40
Pérdida de carga por instalación codo adicional 45° C / 90 °C	m	1 / 1,5
DIMENSIONES, PESO, GAS, COMBUSTIÓN, HOMOLOGACIÓN		
Dimesiones (AltoxAnchoxFondo)	mm	950 x 600 x 450
Peso	kg	72
Código Producto gas disponible	MTN	20031609
Código Producto gas disponible	GLP	kit de transformación
Clase NOx		5
Homologación CE		0694BU1240

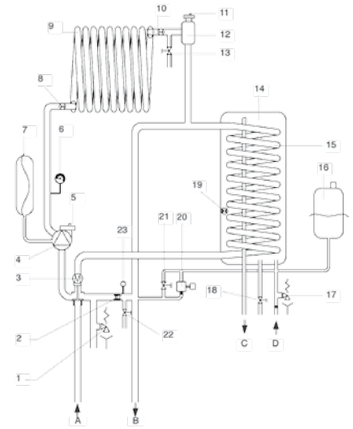

CIRCUITO HIDRÁULICO B.S.I.

A - Retorno Calefacción
B - Impulsión Calefacción
C - Salida Agua Caliente
D - Entrada Agua Fría
1- Válvula de Seguridad Calefacción
2 - By-pass Automático
3 - Motor Válvula de tres vías
4 - Circulador
5 - Válvula de purgado de aire Inferior
6 - Hidrómetro
7 - Vaso de expansión calef.
8 - Sonda NTC Retorno
9 - Intercambiador Primario
10 - Sonda NTC Impulsión
11 - Válvula de purgado de aire Superior
12 - Separador Agua/Aire
13 - Válvula de purgado manual
14 - Acumulador
15 - Serpentín Acumulador
16 - Vaso de expansión sanitario
17 - Válvula de Seguridad
18 - Válvula vaciado Acumulador
19 - Sonda NTC Sanitario
20 - Electroválvula de llenado
21 - Llave de Llenado
22 - Válvula vaciado instalación
23 - Transductor de Presión

Caldera cámara estanca — Rendimiento ★★★★ Dir. 92/42/CEE
mixta con acumulación: calefacción + agua caliente sanitaria

CÓDIGO	GAS	MODELO	DIMENSIONES alto x ancho x fondo (mm)	POT. NOMINAL MIN - MAX kW	CAPACIDAD ACUMULADOR (l)	P.V.P. € (IVA no incluido)
20031609	MTN	EXCLUSIVE BOILER GREEN he 35 B.S.I.	950 x 600 x 450	3,5 - 35	60	**2.970**

Se suministra con llaves de corte de Agua Fría y Gas. Incluye: - Llaves de corte de Calefacción accesorio cod. 1151149. - Colector standard de condensación accesorio cod. 1101879.

Diseño técnico

Leyenda: CALEFACCIÓN **R**= Retorno / **I**= Impulsión GAS= **G** AGUA SANITARIA **S**= Salida / **Rc**= Recirculación / **E**= Entrada

Exclusive BOILER GREEN he 35 B.S.I.

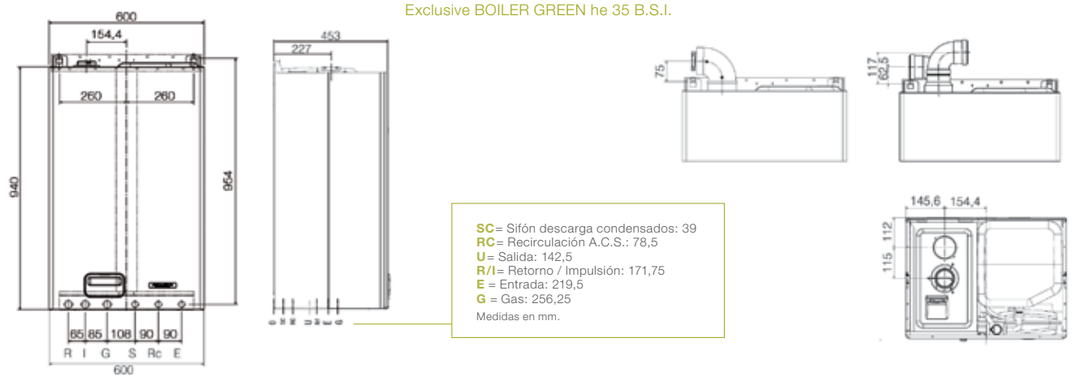

SC= Sifón descarga condensados: 39
RC= Recirculación A.C.S.: 78,5
U= Salida: 142,5
R/I= Retorno / Impulsión: 171,75
E = Entrada: 219,5
G = Gas: 256,25
Medidas en mm.

Caldera mural ecológica de condensación
versión mixta instantánea con microacumulación en A.C.S. o versión sólo calefacción
EXCLUSIVE GREEN HE

NEW

CUMPLIMIENTO R.I.T.E. — SALIDA HUMOS A FACHADA
CLASE 5 NOx
★★★★ RENDIMIENTO — DIR. 92/42/CEE
★★★ CONFORT A.C.S. — MÁXIMO AHORRO
€ — MÁXIMO AHORRO
1:10 — RATIO MODULACIÓN
BOMBA MODULANTE
RANGE RATED
ENERGÍA SOLAR TÉRMICA

DISPOSICIÓN CONEXIONES HIDRÁULICAS

- **Rendimiento ★★★★** según Directiva Europea 92/42/CEE
- Quemador pre-mezcla: bajas emisiones contaminantes, **clase 5 NOx**
- Intercambiador de condensación radial, patentado en exclusiva por Beretta, fabricado en aluminio de gran sección interna y con bajas pérdidas de carga
- **Modulación 1:10**
- **Circulador modulante** de bajo consumo **Clase A Eficiencia Energética** y alto caudal de impulsión (6m. cda.)
- MICROACUMULACIÓN en sanitario por intercambiador de placas: máximo **confort en sanitario (★★★ UNE EN 13203 versión C.S.I.)**
- Certificación RANGE RATED, identifica a un producto que permite adaptar su potencia nominal máxima en calefacción, en función a las necesidades térmicas del edificio
- Función S.A.R.A: máximo confort en calefacción
- LLENADO FÁCIL con el sistema semiautomático de llenado del circuito de calefacción
- CLIMA FÁCIL, sistema de termorregulación climática que se activa conectando la sonda exterior que incorpora de serie
- Grado de protección eléctrica IPx5D
- Posibilidad de instalación junto con separadores hidráulicos CONNECT (opcional)
- Incorpora válvula de tres vías para la conexión opcional al acumulador BV 120 para la producción de a.c.s. (versión R.S.I.)
- Incorpora inyectores a GLP de serie para su transformación

Intercambiador de condensación

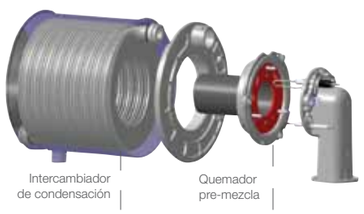

Ecología y ahorro energético

El innovador intercambiador de condensación radial de aluminio, es el corazón tecnológico de la gama GREEN, patentado en exclusiva por Beretta. Permite recuperar el calor latente al enfriarse los productos de la combustión (PDC) por debajo del punto de rocío, alcanzando el máximo rendimiento energético ★★★★ según DIR. 92/42 CEE.

Fabricado a partir de un único tubo de aluminio, el intercambiador está moldeado con forma circular de sección ovalada y con aletas laterales (para aumentar la superfície de intercambio) y, sin soldaduras para evitar el riesgo de corrosión.

Modulación 1:10

1:10 RATIO MODULACIÓN

La gama consigue una potencia mínima de funcionamiento muy reducida que permite ofrecer un amplio rango de modulación 1:10 para responder a las necesidades térmicas, ofreciendo el máximo confort tanto en calefacción como en agua caliente sanitaria, sin por ello renunciar a una elevada y significativa reducción del consumo.

Circulador Modulante

La nueva bomba circuladora modulante de alta presión (6 m. cda.) ofrece un control tecnológicamente avanzado permitiendo una elevada reducción del consumo eléctrico y nivel sonoro, gracias a la modulación en un amplio rango de potencia.
Dispone de 19 curvas configuradas para responder a las necesidades térmicas y 3 modos de funcionamiento (proporcional a la potencia, máxima velocidad y Δt constante).

Caldera mural ecológica de condensación
versión mixta instantánea con microacumulación en A.C.S. o versión sólo calefacción
EXCLUSIVE GREEN HE

NEW

DATOS TÉCNICOS	u.d.m.	Exclusive Green he 35 C.S.I.	Exclusive Green he 35 R.S.I.
Potencia máxima nominal calefacción / sanitario	kW	34,60	34,60 / -
Potencia máxima / mínima útil calefacción (80°-60°C)	kW	33,74 / 3,41	33,74 / 3,41
Potencia máxima / mínima útil calefacción (50°-30°C)	kW	36,50 / 3,71	36,50 / 3,71
Potencia mínima nominal calefacción / sanitario	kW	3,50	3,50 / -
Potencia máxima / mínima útil sanitario	kW	34,60 / 3,50	-
Clasificación Directiva Europea 92/42 CEE		★★★★	★★★★
Rendimiento útil Pn máx - Pn mín (80°-60°C)	%	97,5 - 97,3	97,5 - 97,3
Rendimiento útil con carga parcial 30% (47°C retorno)	%	103,10	103,10
Rendimiento útil con carga parcial 30% (30°C retorno)	%	108,00	108,00
Potencia eléctrica	W	152	152
Tensión de alimentación - Frecuencia	V - Hz	230 - 50	230 - 50
Grado de protección eléctrica	IP	X5D	X5D
FUNCIONAMIENTO CALEFACCIÓN			
Presión máxima - Temperatura máxima	bar - °C	3 - 90	3 - 90
Bomba: pérdida de carga disponible en instalación	mbar	320	320
al caudal de	l/h	1000	1000
Capacidad vaso de expansión	l	10	10
FUNCIONAMIENTO SANITARIO			
Presión máxima - Presión mínima	bar	6 - 0,2	-
Caudal de agua caliente con Δt 25°C	l/min	19,8	-
Confort sanitario según UNE EN 13.203		★★★	-
Caudal mínimo de agua sanitaria	l/min	2	-
Campo de selección de la temperatura agua sanitaria	°C	35 - 60	-
TUBOS EVACUACIÓN HUMOS Y ASPIRACIÓN AIRE			
Longitud máxima rectilínea - tubos concéntricos ∅ 60-100	m	7,85	7,85
Pérdida de carga por instalación codo adicional 45° C / 90 °C	m	0,5 / 0,85	0,5 / 0,85
Longitud máxima rectilínea - tubos concéntricos ∅ 80-125	m	14,85	14,85
Pérdida de carga por instalación codo adicional 45° C / 90 °C	m	1 / 1,5	1 / 1,5
Longitud máxima rectilínea - tubos separados ∅ 80	m	40 + 40	40 + 40
Pérdida de carga por instalación codo adicional 45° C / 90 °C	m	0,5 / 0,8	0,5 / 0,8
DIMENSIONES, PESO, GAS, COMBUSTIÓN, HOMOLOGACIÓN			
Dimesiones (AltoxAnchoxFondo)	mm	845 X 453 X 358	845 X 453 X 358
Peso	kg	45	45
Código Producto gas disponible	MTN	20044042	20044044
Código Producto gas disponible	GLP	kit de transformación	kit de transformación
Clase NOx		5	5
Homologación CE		0694BU1240	069BU1240

Caldera cámara estanca — Rendimiento ★★★★ Dir. 92/42/CEE

mixta: calefacción + agua caliente sanitaria

CÓDIGO	GAS	MODELO	DIMENSIONES alto x ancho x fondo (mm)	POT. NOMINAL MIN - MAX kW	PRODUCCIÓN SANITARIA (Δt=25°C,l/min)	P.V.P. € (IVA no incluido)
20044042	MTN	EXCLUSIVE GREEN he 35 C.S.I.	845 x 453 x 358	3,5 - 35	19,8	**2.475**

Se suministra con llaves de corte de Agua Fría y Gas. Incluye: - Llaves de corte de Calefacción accesorio cod. 1151149. - Colector standard de condensación accesorio cod. 1101879.

sólo calefacción

CÓDIGO	GAS	MODELO	DIMENSIONES alto x ancho x fondo (mm)	POT. NOMINAL MIN - MAX kW	PRODUCCIÓN SANITARIA (Δt=25°C,l/min)	P.V.P. € (IVA no incluido)
20044044	MTN	EXCLUSIVE GREEN he 35 R.S.I.	845 x 453 x 358	3,5 - 35	-	**2.375**

Se suministra con llaves de corte de Agua Fría y Gas. Incluye: - Llaves de corte de Calefacción accesorio cod. 1151149. - Colector standard de condensación accesorio cod. 1101879.

Diseño técnico

Leyenda C.S.I.: CALEFACCIÓN **R**= Retorno / **I**= Impulsión GAS= **G** AGUA SANITARIA **S**= Salida / **E**= Entrada
Leyenda R.S.I.: CALEFACCIÓN R= Retorno / I= Impulsión GAS= G INTERACUMULADOR ACS= Salida / E= Entrada

Exclusive GREEN he 35 C.S.I. / 35 R.S.I.

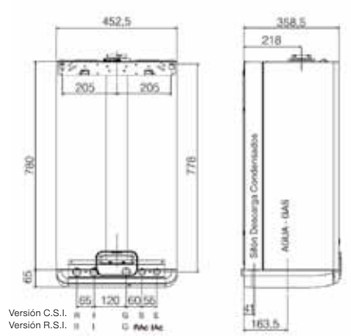

Leyenda:

CALEFACCIÓN
R= Retorno / **I**= Impulsión

GAS= **G**

AGUA SANITARIA
S= Salida / **E**= Entrada
RAc = Retorno Acumulador / **IAc**= Impulsión Acumulador

Caldera mural ecológica de condensación de alta potencia versión sólo calefacción
MYNUTE GREEN 50

NEW

CUMPLIMIENTO R.I.T.E. — SALIDA HUMOS A FACHADA
CLASE 5 NOx
★★★★ RENDIMIENTO — DIR. 92/42/CEE
INTERCAMBIADOR DE CONDENSACIÓN
HIGH POWER
1:5 RATIO MODULACIÓN
MÁXIMO AHORRO
RANGE RATED
ENERGÍA SOLAR TÉRMICA

DISPOSICIÓN CONEXIONES HIDRÁULICAS

Calefacción Retorno	Condensación	Gas	Calefacción Ida
R	C	G	I
48	230	107	

- Caldera mural de condensación de alta potencia = 50 kW, con múltiples posibilidades de configuración según las necesidades requeridas
- **Rendimiento ★★★★** según Directiva Europea 92/42/CEE
- Quemador pre-mezcla: bajas emisiones contaminantes, **clase 5 NOx**
- Intercambiador de condensación radial, patentado en exclusiva por Beretta, fabricado en aluminio de gran sección interna y con bajas pérdidas de carga
- **Modulación 1:5**
- **Certificación RANGE RATED**, identifica a un producto que permite adaptar su potencia nominal máxima en calefacción, en función a las necesidades térmicas del edificio
- Sus compactas dimensiones y ligero peso hacen de MYNUTE GREEN 50 RSI la solución ideal para sustituir la caldera existente en el mínimo espacio
- Función S.A.R.A.: máximo confort en calefacción y ahorro de gas
- CLIMA FÁCIL, sistema de termorregulación climática que se activa conectando la sonda exterior que incorpora de serie
- Circulador de alto caudal de impulsión (7 mts c.d.a.) con tres velocidades de regulación
- Es necesario prever vaso de expansión del circuito de calefacción, válvula de tres vías y accesorios de instalación opcionales
- Grado de protección eléctrica IPx5D

Tecnología inteligente

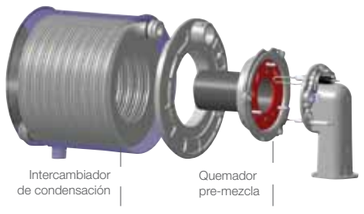

Ecología y ahorro energético

El innovador intercambiador de condensación radial de aluminio, es el corazón tecnológico de la gama GREEN, patentado en exclusiva por Beretta. Permite recuperar el calor latente al enfriarse los productos de la combustión (PDC) por debajo del punto de rocío, alcanzando el máximo rendimiento energético ★★★★ según DIR. 92/42 CEE.

Fabricado a partir de un único tubo de aluminio, el intercambiador está moldeado con forma circular de sección ovalada y con aletas laterales (para aumentar la superfície de intercambio) y, sin soldaduras para evitar el riesgo de corrosión.

Homologación Range Rated

Mynute Green 50 R.S.I. dispone de certificación RANGE RATED.

El término RANGE RATED identifica un producto homologado a diferentes niveles de potencia nominal en calefacción y equipado con un dispositivo de adaptación que le pemite ajustar, en función de las necesidades térmicas del edificio, la potencia nominal máxima de la caldera.

Esta certificación implica no sólo poder seleccionar la potencia máxima de la caldera, también poder certificar otros valores como rendimiento nominal, emisiones contaminantes y consumo eléctrico.

Caldera mural ecológica de condensación de alta potencia versión sólo calefacción
MYNUTE GREEN 50

NEW

DATOS TÉCNICOS	u.d.m.	Mynute Green 50 R.S.I.
Potencia máxima nominal calefacción	kW	47,00
Potencia máxima / mínima útil calefacción (80°-60°C)	kW	45,78 / 8,78
Potencia máxima / mínima útil calefacción (50°-30°C)	kW	49,91 / 9,72
Potencia mínima nominal calefacción	kW	9,00
Potencia máxima / mínima nominal calefacción Range Rated (Qn)	kW	47,00 / 9,00
Clasificación Directiva Europea 92/42 CEE		★★★★
Rendimiento útil Pn máx - Pn mín (G20/G31)	%	97,4 - 97,6 / 96,8 - 97,5
Rendimiento útil con carga parcial 30% (47°C retorno) (G20/G31)	%	102,50 / 100,1
Rendimiento útil con carga parcial 30% (30°C retorno) (G20/G31)	%	108,00 / 106,2
Potencia eléctrica	W	164
Tensión de alimentación - Frecuencia	V - Hz	230 - 50
Grado de protección eléctrica	IP	X5D
FUNCIONAMIENTO CALEFACCIÓN		
Presión de tarado válvula de seguridad	bar	3,5
Presión mínima para el funcionamiento standard	bar	< 0,5
Temperatura máxima	°C	90
Campo de selección para temperatura de H2O en el calentamiento	°C	20 - 45 / 20 - 80
Bomba: pérdida de carga disponible en instalación	mbar	500
al caudal de	l/h	1000
TUBOS EVACUACIÓN HUMOS Y ASPIRACIÓN AIRE		
Longitud máxima rectilínea - tubos concéntricos ∅ 60-100	m	1,85
Pérdida de carga por instalación codo adicional 45° C / 90 °C	m	1,3 / 1,6
Longitud máxima rectilínea - tubos concéntricos ∅ 80-125	m	4,85
Pérdida de carga por instalación codo adicional 45° C / 90 °C	m	1 / 1,5
Longitud máxima rectilínea - tubos separados ∅ 80	m	20 + 20
Pérdida de carga por instalación codo adicional 45° C / 90 °C	m	1 / 1,5
DIMENSIONES, PESO, GAS, COMBUSTIÓN, HOMOLOGACIÓN		
Dimesiones (AltoxAnchoxFondo)	mm	764 x 553 x 284
Peso	kg	39
Código Producto gas disponible	MTN	20056275
Código Producto gas disponible	GLP	kit de transformación*
Clase NOx		5
Homologación CE		0694CL6033

*Kit de transformación disponible como accesorio opcional.

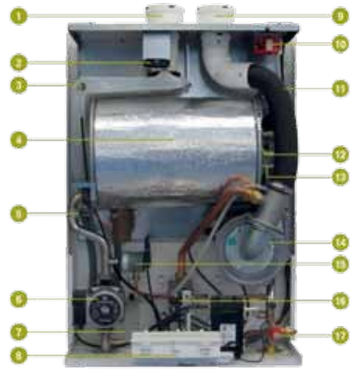

1 - Salida humos Ø 80 mm
2 - Toma análisis combustión
3 - Sonda NTC humos
4 - Intercambiador de condensación
5 - Sonda NTC retorno calefacción
6 - Circulador de 3 velocidades
7 - Sifón condensados
8 - Electrónica
9 - Entrada aire Ø 80 mm
10 - Transformador de encendido
11- Conducto aspiración de aire
12 - Quemador de pre-mezcla
13 - Sonda NTC y termostato límite
14 - Ventilador
15 - Presostato de presión diferencial
16 - Válvula neumática de gas
17 - Válvula de seguridad

Caldera cámara estanca — Rendimiento ★★★★ Dir. 92/42/CEE

sólo calefacción

CÓDIGO	GAS	MODELO	DIMENSIONES alto x ancho x fondo (mm)	POT. NOMINAL MIN - MAX kW	P.V.P. € (IVA no incluido)
20056275	MTN	MYNUTE GREEN 50 R.S.I.	764 x 553 x 284	9 - 47	**2.490**

Diseño técnico

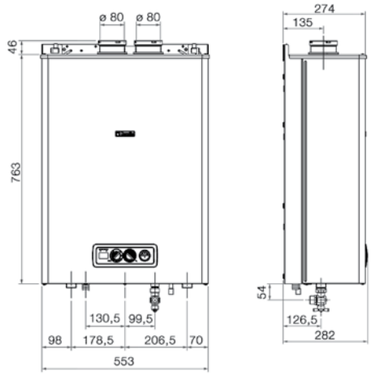

MYNUTE GREEN 50 R.S.I.

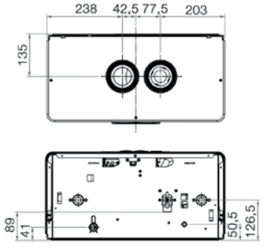

BERETTA POSIBLES CONFIGURACIONES

Beretta indica en las siguientes páginas una selección de las más habituales configuraciones con Mynute Green 50 R.S.I. entre las que podrá escoger la que mejor se adapte a sus necesidades de instalación requeridas.

Configuración para sólo calefacción

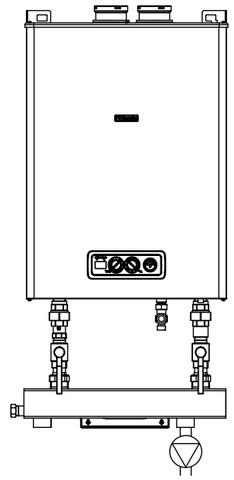

Descripción	Código	Uds.
Mynute Green 50 R.S.I.	20056275	1
Tapones para el sistema	20028472	1
Separador hidráulico	20028475	1
Kit segunda bomba para circuito calefacción	(*)	1

(*) Contactar con el departamento de pre-venta.

Configuración con válvula de 3 vías para acumulador de A.C.S. y calefacción

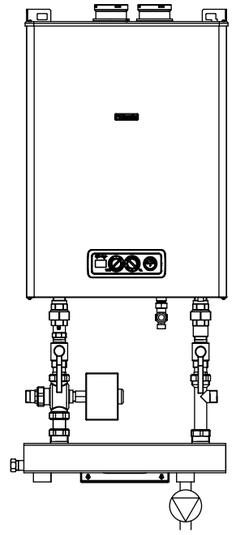

Descripción	Código	Uds.
Mynute Green 50 R.S.I.	20056275	1
Tapones para sistema	20028472	1
Separador hidráulico	20028475	1
Válvula de 3 vías para acumulador	20028476	1
Conexión para sonda del acumulador de ACS (3 metros de cable)	1220599	1
Kit segunda bomba para circuito calefacción	(*)	1

(*) Contactar con el departamento de pre-venta.

Caldera mural de condensación de alta potencia
MYNUTE GREEN 50 R.S.I.

BERETTA POSIBLES CONFIGURACIONES

Configuración para sólo calefacción, con kit de seguridades ISPESL

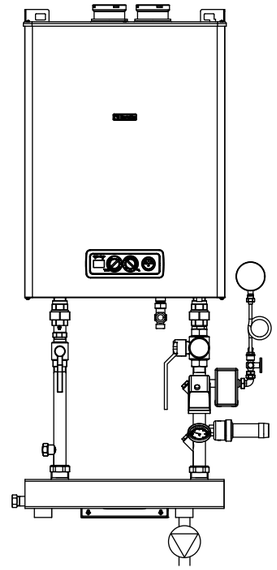

Descripción	Código	Uds.
Mynute Green 50 R.S.I.	20056275	1
Colectores hidráulicos I.S.P.E.S.L. con tapones	20028473	1
Kit de seguridades I.S.P.E.S.L.	20028474	1
Válvula de corte de gas	20043895	1
Separador hidráulico	20028475	1
Kit segunda bomba para circuito calefacción	(*)	1

(*) Contactar con el departamento de pre-venta.

I.S.P.E.S.L. = Instituto Italiano sobre la Seguridad Laboral

Configuración con válvula de 3 vías para acumulador de A.C.S. y calefacción, con kit de seguridades ISPESL

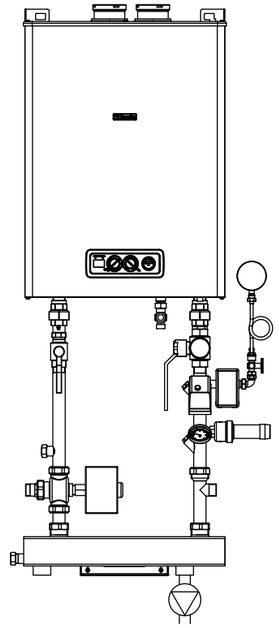

Descripción	Código	Uds.
Mynute Green 50 R.S.I.	20056275	1
Colectores hidráulicos I.S.P.E.S.L. con tapones	20028473	1
Kit de seguridades I.S.P.E.S.L.	20028474	1
Válvula de corte de gas	20043895	1
Separador hidráulico	20028475	1
Kit válvula de 3 vías para acumulador ACS	20028476	1
Conexión para sonda del acumulador de ACS (3 metros de cable)	1220599	1
Kit segunda bomba para circuito calefacción	(*)	1

(*) Contactar con el departamento de pre-venta.

I.S.P.E.S.L. = Instituto Italiano sobre la Seguridad Laboral

Caldera mural ecológica de condensación
versión mixta instantánea con microacumulación en A.C.S. o versión sólo calefacción
CIAO GREEN

NEW

CUMPLIMIENTO R.I.T.E. — SALIDA HUMOS A FACHADA

CLASE 5 NOx

★★★★ RENDIMIENTO — DIR. 92/42/CEE

MÁXIMO AHORRO

DIMENSIONES Y PESO REDUCIDOS

1:5 RATIO MODULACIÓN

RANGE RATED

ENERGÍA SOLAR TÉRMICA

DISPOSICIÓN CONEXIONES HIDRÁULICAS

- **Rendimiento ★★★★** según Directiva Europea 92/42/CEE, en el mínimo espacio convierte a Ciao Green en la caldera mural de condensación más pequeña del mercado
- Quemador pre-mezcla: bajas emisiones contaminantes, **clase 5 NOx**
- Nuevo intercambiador ultracompacto de condensación diseñado específicamente para obtener el máximo rendimiento energético
- **Modulación 1:5**
- **Certificación RANGE RATED**, identifica a un producto que permite adaptar su potencia nominal máxima en calefacción, en función a las necesidades térmicas del edificio
- Función S.A.R.A: máximo confort en calefacción
- Fácil instalación y mantenimiento: acceso frontal a todos los componentes internos de la caldera
- CLIMA FÁCIL, sistema de termorregulación climática que se activa conectando los accesorios opcionales (sonda exterior y regleta de conexión)
- Grado de protección eléctrica IPx5D
- Posibilidad de instalación junto con separadores hidráulicos CONNECT (opcional)
- Incorpora válvula de tres vías para la conexión opcional al acumulador de BV 120 para la producción de a.c.s. (versión R.S.I.)
- Posibilidad de transformar a GLP mediante kit opcional (versión 29 C.S.I. - 25 R.S.I.)

La nueva apuesta en condensación

Acceso frontal a todos los componentes, facilita la instalación y mantenimiento.
Vaso de expansión de gran capacidad, 8 litros, para instalaciones de alto contenido de agua del circuito de calefacción (hasta 160 elementos).
Doble toma de entrada de aire que facilita la instalación y evita el cruce de tubos separados.

El nuevo diseño y configuración de los componentes que integran el intercambiador de condensación fabricado en aleación de aluminio, permite obtener el máximo rendimiento energético, aumentando la conductividad térmica, reduciendo el peso de la caldera y las inercias térmicas.

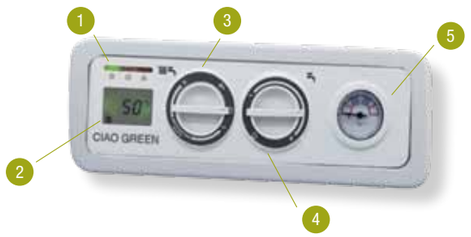

1. Leds de señalización
2. Display LCD retroiluminado
3. Selector on-off ,verano, invierno, reset, temperatura calefacción y función S.A.R.A.
4. Selector temperatura agua sanitaria/activación CONFORT microacumulación
5. Hidrómetro

Caldera mural ecológica de condensación
versión mixta instantánea con microacumulación en A.C.S. o versión sólo calefacción
CIAO GREEN

NEW

DATOS TÉCNICOS	u.d.m.	Ciao Green 29 C.S.I.	Ciao Green 25 C.S.I.	Ciao Green 25 R.S.I.
Potencia máxima nominal calefacción / sanitario	kW	25,00 / 29,00	20,00 / 25,00	20 / -
Potencia máxima / mínima útil calefacción (80°-60°C)	kW	24,45 / 5,90	19,50 / 4,91	19,50 / 4,91
Potencia máxima / mínima útil calefacción (50°-30°C)	kW	26,23 / 6,40	20,84 / 5,36	20,84 / 5,36
Potencia mínima nominal calefacción / sanitario	kW	6,00	5,00	5,00 / -
Potencia máxima / mínima útil sanitario	kW	29,00 / 6,00	25,00 / 5,00	-
Clasificación Directiva Europea 92/42 CEE		★★★★	★★★★	★★★★
Rendimiento útil Pn máx - Pn mín (80°-60°C)	%	97,8 - 98,3	97,5 - 98,1	97,5 - 98,1
Rendimiento útil con carga parcial 30% (47°C retorno)	%	102,00	102,20	102,20
Rendimiento útil con carga parcial 30% (30°C retorno)	%	108,40	108,90	108,90
Potencia eléctrica	W	119	110	110
Tensión de alimentación - Frecuencia	V - Hz	230 - 50	230 - 50	230 - 50
Grado de protección eléctrica	IP	X5D	X5D	X5D
FUNCIONAMIENTO CALEFACCIÓN				
Presión máxima - Temperatura máxima	bar - °C	3 - 90	3 - 90	3 - 90
Bomba: pérdida de carga disponible en instalación	mbar	150	150	150
al caudal de	l/h	800	800	800
Capacidad vaso de expansión	l	8	8	8
FUNCIONAMIENTO SANITARIO				
Presión máxima - Presión mínima	bar	6 - 0,15	6 - 0,15	-
Caudal de agua caliente con Δt 25°C	l/min	16,6	14,3	-
Caudal mínimo de agua sanitaria	l/min	2	2	-
Campo de selección de la temperatura agua sanitaria	°C	37 - 60	37 - 60	-
TUBOS EVACUACIÓN HUMOS Y ASPIRACIÓN AIRE				
Longitud máxima rectilínea - tubos concéntricos ∅ 60-100	m	4,85	5,85	5,85
Pérdida de carga por instalación codo adicional 45° C / 90 °C	m	1,3 / 1,6	1,3 / 1,6	1,3 / 1,6
Longitud máxima rectilínea - tubos concéntricos ∅ 80-125	m	12,8	15,3	15,3
Pérdida de carga por instalación codo adicional 45° C / 90 °C	m	1 / 1,5	1 / 1,5	1 / 1,5
Longitud máxima rectilínea - tubos separados ∅ 80	m	40 + 40	45 + 45	45 + 45
Pérdida de carga por instalación codo adicional 45° C / 90 °C	m	1 / 1,5	1 / 1,5	1 / 1,5
DIMENSIONES, PESO, GAS, COMBUSTIÓN, HOMOLOGACIÓN				
Dimesiones (AltoxAnchoxFondo)	mm	715 x 405 x 250	715 x 405 x 250	715 x 405 x 250
Peso	kg	27	27	27
Código Producto gas disponible	MTN	20062778	20035994	20062776
Código Producto gas disponible	GLP	kit de transformación (*)	20066454	kit de transformación (*)
Clase NOx		5	5	5
Homologación CE		0694CL6033	0694CL6033	0694CL6033

*Kit de transformación disponible como accesorio opcional.

Caldera cámara estanca — Rendimiento ★★★★ Dir. 92/42/CEE

mixta: calefacción + agua caliente sanitaria

CÓDIGO	GAS	MODELO	DIMENSIONES alto x ancho x fondo (mm)	POT. NOMINAL MIN - MAX kW	PRODUCCIÓN SANITARIA (Δt=25°C,l/min)	P.V.P. € (IVA no incluido)
20062778	MTN	CIAO GREEN 29 C.S.I.	715 x 405 x 250	6,00 - 29,00	16,6	**1.730**
20035994 20066454	MTN GLP	CIAO GREEN 25 C.S.I.	715 x 405 x 250	5,00 - 25,00	14,3	**1.630**

Incluye: - Llaves de corte y rácores hidráulicos cod. 20077607. - Colector standard de condensación accesorio cod. 1101879.

sólo calefacción

20062776	MTN	CIAO GREEN 25 R.S.I.	715 x 405 x 250	5,00 -25,00	-	**1.575**

Incluye: - Llaves de corte de calefacción cod. 1151149. - Colector standard de condensación accesorio cod. 1101879.

Diseño técnico

Leyenda C.S.I.: CALEFACCIÓN **R**= Retorno / **I**= Impulsión GAS= **G** AGUA SANITARIA **S**= Salida / **E**= Entrada
Leyenda R.S.I.: CALEFACCIÓN R= Retorno / I= Impulsión GAS= G INTERACUMULADOR ACS= Salida / E= Entrada

Ciao GREEN 29 C.S.I. / 25 C.S.I. / 25 R.S.I.

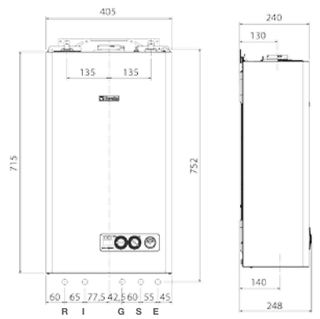

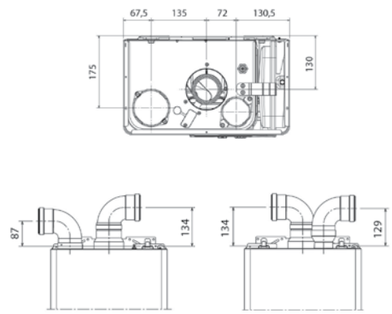

Caldera de pie ecológica de condensación mixta con acumulador integrado
TOWER GREEN

NEW

CUMPLIMIENTO R.I.T.E. — SALIDA HUMOS A FACHADA
CLASE 5 NOx
★★★★ RENDIMIENTO — DIR. 92/42/CEE
ABUNDANTE A.C.S.
★★★ CONFORT A.C.S. — UNE EN 13203
ENERGÍA SOLAR TÉRMICA

- **Rendimiento ★★★★** según Directiva Europea 92/42/CEE
- Quemador pre-mezcla: bajas emisiones contaminantes, **clase 5 NOx**
- Intercambiador de condensación radial, patentado en exclusiva por Beretta, fabricado en aluminio de gran sección interna y con bajas pérdidas de carga
- Ideal para instalaciones a baja temperatura
- Compensador hidráulico de serie
- **Acumulador integrado de 137 litros** con **doble vitrificado**
- Máximo **confort en sanitario (★★★ UNE EN 13203)**
- Posibilidad de conexión en el interior de la caldera tres zonas del circuito de calefacción, alta o baja temperatura, mediante accesorio opcional
- CLIMA FÁCIL, sistema de termorregulación climática que se activa conectando la sonda exterior que incorpora de serie
- De serie kit de transformación a GLP

DESCRIPCIÓN ACUMULADOR

Tipo de Acumulador		Vitrificado
Disposición Acumulador		Vertical
Disposición Intercambiador		Vertical
Capacidad Agua Sanitaria	l	137
Contenido Agua Serpentín	l	5,5
Superfície de Intercambio	m2	0,91
Campo de selección temperatura A.C.S.	°C	35 - 60
Presión máxima	bar	8

Circuito hidráulico Tower Green

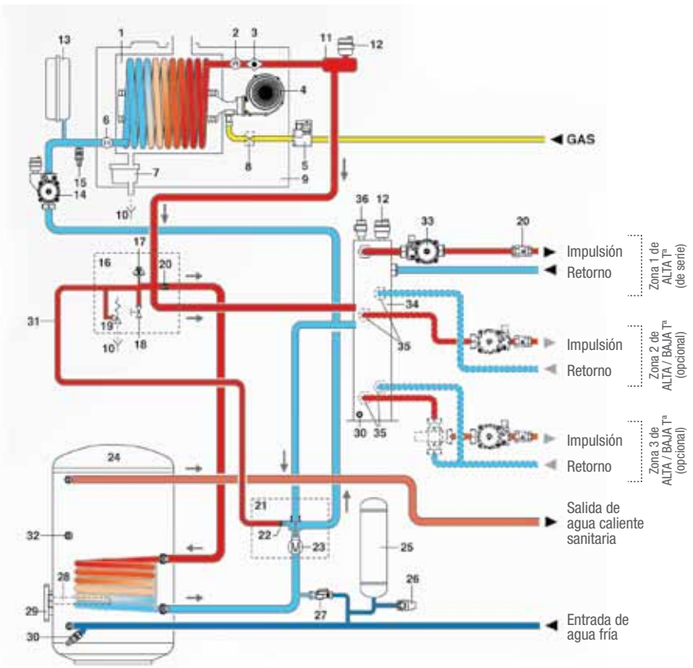

1- Intercambiador primario
2- Sonda de impulsión
3- Termostato de seguridad
4- Ventilador
5- Válvula de gas
6- Sonda de retorno
7- Sifón descarga condensados
8- Diafragma gas
9- Cámara estanca
10- Descarga condensados
11- Colector separador aire/agua
12- Válvula purgado automático
13- Vaso de expansión calefacción (12 l.)
14- Bomba circuladora con purgado automático
15- Válvula de vaciado
16- Grupo de impulsión
17- Presostato agua
18- Válvula de vaciado
19- Válvula de seguridad (3 bar)
20- Válvula anti-retorno
21- Grupo válvula 3 vías y by-pass
22- By-pass automático
23- Válvula 3 vías
24- Acumulador (137 l.)
25- Vaso de expansión sanitario (6 l.)
26- Válvula de seguridad sanitario (8 bar)
27- Llave de llenado instalación
28- Ánodo de magnesio
29- Brida acumulador
30- Llave de vaciado
31- Tubo By-pass
32- Predisposición para posible recirculación sanitario
33- Circulador instalación directa de calefacción
34- Compensador hidráulico
35- Conexión para zona adicional (accesorio)
36- Válvula de purgado manual

Caldera de pie ecológica de condensación mixta con acumulador integrado
TOWER GREEN

NEW

DATOS TÉCNICOS	u.d.m.	Tower Green 28 B.S.I. 130
Potencia máxima nominal calefacción / sanitario	kW	20 / 28
Potencia máxima / mínima útil calefacción (80°-60°C)	kW	19,64 / 5,91
Potencia máxima / mínima útil calefacción (50°-30°C)	kW	21,04 / 6,37
Potencia mínima nominal calefacción / sanitario	kW	6
Clasificación Directiva Europea 92/42 CEE		★★★★
Rendimiento útil Pn máx - Pn mín (80°-60°C)	%	98,2 - 98,5
Rendimiento útil con carga parcial 30% (47°C retorno)	%	101,9
Rendimiento útil con carga parcial 30% (30°C retorno)	%	107,7
Potencia eléctrica	W	120
Tensión de alimentación - Frecuencia	V - Hz	230 - 50
Grado de protección eléctrica	IP	X4D
FUNCIONAMIENTO CALEFACCIÓN		
Presión máxima - Temperatura máxima	bar - °C	3 - 90
Bomba: pérdida de carga disponible en instalación	mbar	300
al caudal de	l/h	1000
Capacidad vaso de expansión	l	12
FUNCIONAMIENTO SANITARIO		
Presión máxima - Presión mínima	bar	3 - 0,25
Caudal de agua caliente con Δt 25°C	l/min	13,6
Caudal de agua caliente según UNE EN 625	l/min	23,3
Confort sanitario según UNE EN 13.203		★★★
Capacidad vaso de expansión	l	6
Campo de selección de la temperatura agua sanitaria	°C	35 - 60
TUBOS EVACUACIÓN HUMOS Y ASPIRACIÓN AIRE		
Longitud máxima rectilínea - tubos concéntricos ∅ 60-100	m	7,80
Pérdida de carga por instalación codo adicional 45° C / 90 °C	m	0,5 / 0,85
Longitud máxima rectilínea - tubos concéntricos ∅ 80-125	m	17,00
Pérdida de carga por instalación codo adicional 45° C / 90 °C	m	1 / 1,5
Longitud máxima rectilínea - tubos separados ∅ 80	m	30 + 30
Pérdida de carga por instalación codo adicional 45° C / 90 °C	m	1 / 1,5
DIMENSIONES, PESO, GAS, COMBUSTIÓN, HOMOLOGACIÓN		
Dimesiones (AltoxAnchoxFondo)	mm	1540 x 600 x 610
Peso	kg	130
Código Producto gas disponible	MTN	20008002
Código Producto gas disponible	GLP	kit de transformación
Clase NOx		5
Homologación CE		0694BR1207

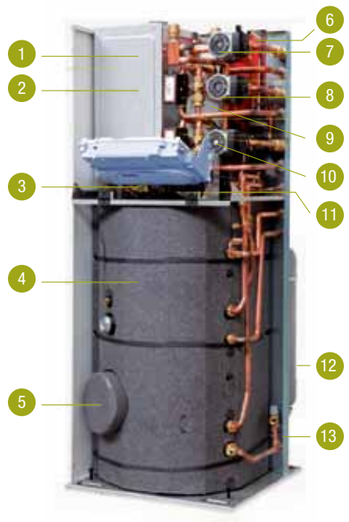

COMPONENTES

1 - Quemador de premezcla
2 - Intercambiador radial de condensación
3 - Válvula de Seguridad
4 - Acumulador monoserpentín de 137 l con doble vitrificado
5 - Ánodo de magnesio
6 - Vaso de expansión calefacción 12 l
7 - Circulador zona directa 1 calefacción (de serie)
8 - Circulador 2ª zona baja temperatura con válvula termostática (opcional)
9 - Separador hidráulico
10 - Circulador 3ª zona baja temperatura con válvula termostática (opcional)
11 - Circulador caldera
12 - Vaso de expansión ACS 6 l.
13 - Llave de llenado

Caldera cámara estanca — Rendimiento ★★★★ Dir. 92/42/CEE
mixta con acumulación: calefacción + agua caliente sanitaria

CÓDIGO	GAS	MODELO	DIMENSIONES alto x ancho x fondo (mm)	POT. NOMINAL MIN - MAX kW	CAPACIDAD ACUMULADOR (l)	P.V.P. € (IVA no incluido)
20008002	MTN	TOWER GREEN 28 B.S.I. 130	1540 x 600 x 610	6 - 28	137	**3.680**

Se suministra con colector standard de condensación accesorio cod. 1101879.

Diseño técnico

Leyenda: CALEFACCIÓN **R**= Retorno / **I**= Impulsión GAS= **G** AGUA SANITARIA **S**= Salida / **Rc**= Recirculación / **E**= Entrada

Tower Green 28 B.S.I. 130

MI1= Impulsión zona 1
RI1= Retorno zona 1
MI2= Impulsión zona 2
RI2= Retorno zona 2
MI3= Impulsión zona 3
RI3= Retorno zona 3
GAS = Gas: 256,25
ACS = Agua Caliente Sanitaria
RC = Recirculación
S = Sifón condensados
AFS = Entrada agua fria

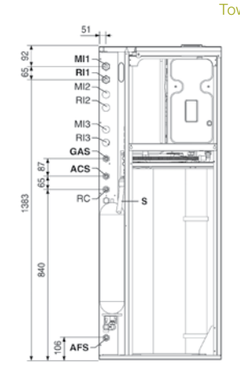

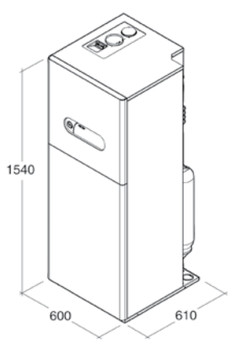

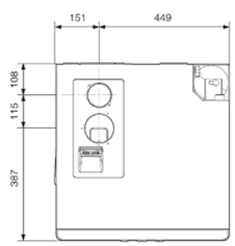

ACCESORIOS

Tubos concéntricos **ø 60/100 en aluminio/PP**

Artículo	CALDERAS MURALES: Exclusive Boiler GREEN HE	Exclusive GREEN HE	Mynute GREEN 50	Ciao GREEN 29	Ciao GREEN 25	CALDERAS DE PIE: Tower GREEN	P.V.P. € (IVA no incluido)
cod.**1101879** COLECTOR PARED ø 60-100	●	●		●	●	●	**48**
cod. **1101889 / 1100059** COLECTOR VERTICAL ø 60-100 con vierteaguas para cubierta plana	●	●		●	●	●	**188**
cod. **1101889 / 1100069** COLECTOR VERTICAL ø 60-100 con vierteaguas para cubierta inclinada	●	●		●	●	●	**203**
cod. **1101839** PROLONGACIÓN CONCÉNTRICA 50 cm ø 60-100	●	●		●	●	●	**25**
cod.**1101849** PROLONGACIÓN CONCÉNTRICA 100 cm ø 60-100	●	●		●	●	●	**43**
cod.**1101859** PROLONGACIÓN CONCÉNTRICA 200 cm ø 60-100	●	●		●	●	●	**72**
cod.**1101819** CURVA CONCÉNTRICA 90° ø 60-100	●	●		●	●	●	**33**
cod. **1101809** CURVA CONCÉNTRICA 45° ø 60-100	●	●		●	●	●	**30**
cod. **1100129** 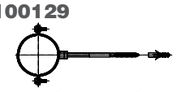 KIT ABRAZADERAS PARA TUBO ø 100 (confección de 4 uds.)	●	●		●	●	●	**28**

ACCESORIOS

Tubos separados **ø 80 en aluminio**

Artículo	CALDERAS MURALES: Exclusive Boiler GREEN HE	Exclusive GREEN HE	Mynute GREEN 50	Ciao GREEN 29	Ciao GREEN 25	CALDERAS DE PIE: Tower GREEN	P.V.P. € (IVA no incluido)
cod.**1102019** KIT SISTEMA TUBOS SEPARADOS ø 80	●	●				●	**48**
cod.**20062932** KIT SISTEMA TUBOS SEPARADOS ø 80				●	●		**38**
cod.**1101969** TERMINAL HORIZONTAL SALIDA HUMOS ø 80	●	●	●	●	●	●	**70**
cod.**1100139** TERMINAL HORIZONTAL ASPIRACIÓN AIRE ø 80	●	●	●	●	●	●	**60**
cod.**1101929** PROLONGACIÓN 50 cm ø 80	●	●	●	●	●	●	**21**
cod.**1101939** PROLONGACIÓN 100 cm ø 80	●	●	●	●	●	●	**37**
cod. **1101949** PROLONGACIÓN 200 cm ø 80	●	●	●	●	●	●	**54**
cod.**1101909** CURVA 90° ø 80	●	●	●	●	●	●	**53**
cod.**1101899** CURVA 45° ø 80	●	●	●	●	●	●	**48**

ACCESORIOS

Tubos separados **ø 80 en aluminio**

Artículo	CALDERAS MURALES: Exclusive Boiler GREEN HE	Exclusive GREEN HE	Mynute GREEN 50	Ciao GREEN 29	Ciao GREEN 25	CALDERAS DE PIE: Tower GREEN	P.V.P. € (IVA no incluido)
cod.**1100229** KIT ABRAZADERAS PARA TUBO ø 80 (confección de 4 uds.)		●	●	●	●	●	●	**25**

ACCESORIOS

Accesorios hidráulicos y de instalación

Artículo	CALDERAS MURALES: Exclusive Boiler GREEN HE	Exclusive GREEN HE	Mynute GREEN 50	Ciao GREEN 29	Ciao GREEN 25	CALDERAS DE PIE: Tower GREEN	P.V.P. € (IVA no incluido)
cod.**1101739** 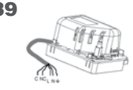 BOMBA EVACUACIÓN CONDENSADOS	●	●	●	●	●	●	**165**
cod.**1220639** TERMOSTATO LÍMITE BAJA TEMPERATURA	●	●	●	●	●	●	**25**
cod.**1100779** RECIRCULACIÓN SANITARIO	●						**22**
cod.**1220599** SONDA ACUMULADOR A.C.S. (sólo para mod. R.S.I.)		●	●		●		**28**
cod.**1151149** KIT LLAVES DE CORTE DE CALEFACCIÓN	DE SERIE ●	DE SERIE ●			DE SERIE R.S.I. ●		**35**
cod.**20077607** KIT LLAVES DE CORTE CALEFACCIÓN, AGUA FRÍA Y RACORES				DE SERIE ●	DE SERIE C.S.I. ●		**42**
cod.**20030704** 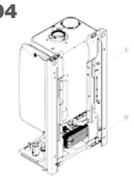 KIT BASTIDOR PASATUBOS 715				●	●		**44**

ACCESORIOS

Accesorios de termorregulación climática

Artículo	CALDERAS MURALES: Exclusive Boiler GREEN HE	Exclusive GREEN HE	Mynute GREEN 50	Ciao GREEN 29	Ciao GREEN 25	CALDERAS DE PIE: Tower GREEN	P.V.P. € (IVA no incluido)
cod. **20001776** PANEL DE MANDOS CONTROL REMOTO REC 08				●	●		**130**
cod. **20008401** KIT CONEXIÓN SONDA EXTERIOR / REC 08				●	●		**10**
cod. **1100439** SONDA TEMPERATURA EXTERIOR	DE SERIE	DE SERIE	DE SERIE	●	●	DE SERIE	**24**
cod. **20000783** TARJETA ELECTRÓNICA VÁLVULAS DE ZONA PARA REC 08				●	●		**70**

OMEGA INALÁMBRICO

NEW

- **Cronotermostato semanal modulante INALÁMBRICO.**
- Posibilidad de seleccionar parámetro de funcionamiento: termostato ambiente ON/OFF, programador horario y mando a distancia caldera con termostato ambiente modulante.
- 4 modalidades de funcionamiento: auto, vacaciones, off, festivo.
- 3-temperaturas seleccionables – confort, económico, anti-hielo.
- Temperatura de a.c.s. seleccionable (solo en modo de control remoto).

CÓDIGO	MODELO	DESCRIPCIÓN	P.V.P. € (IVA no incluido)
20050692	OMEGA WIRELESS	Cronotermostato semanal modulante inalámbrico	**190**

ALPHA DGT INALÁMBRICO

NEW

- **Termostato ambiente INALÁMBRICO** (5°C - 35°C rango de temperatura).
- Táctil y sencillo selector de temperatura.
- Fácil y rápida instalación.

CÓDIGO	MODELO	DESCRIPCIÓN	P.V.P. € (IVA no incluido)
20059641	ALPHA DGT WIRELESS	Termostato ambiente inalámbrico	**45**

Módulo mural térmico ecológico de condensación versión sólo calefacción
POWER PLUS

CUMPLIMIENTO R.I.T.E. — SALIDA HUMOS A FACHADA
CLASE 5 NOx
★★★★ RENDIMIENTO — DIR. 92/42/CEE
HIGH POWER
MODULAR
MÁXIMO AHORRO

- **Rendimiento ★★★★** según Directiva Europea 92/42/CEE
- Quemador pre-mezcla: bajas emisiones contaminantes, clase 5 NOx
- Intercambiador cilíndrico con serpentín en espiral coarrugado de tipo bimetálico (interior en cobre y exterior en acero inox.)
- Posibilidad de instalación en cascada
- Encendido electrónico con control por ionización de llama
- Caldera MASTER incorpora panel de mandos
- CLIMA FÁCIL, sistema de termorregulación climática que se activa conectando la sonda exterior que incorpora de serie
- Modulación electrónica de llama en continuo y, modular de la potencia
- Inversión automática del orden de encendido de los quemadores regulables a intervalos de tiempo.
- Gestión simultánea de hasta tres circuitos: acumulador, alta temperatura y baja temperatura
- Disponible a gas natural, incorpora de serie kit de transformación a GLP

La energía de la condensación

Cada módulo incluye un quemador de premezcla con micro llama fabricado en acero inox, con cámara de combustión abierta (tipo B) y recuperación de los condensados integrado.

Gracias al ventilador de velocidad variable y a la válvula de gas neumática es posible obtener una modulación desde el 30 hasta el 100% de la potencia.

El intercambio térmico se obtiene a través de un intercambiador cilíndrico innovador y muy eficiente con serpentín en espiral coarrugado bimetálico (interior en cobre, exterior en inox). La gran calidad de los materiales asegura una excelente resistencia frente al ataque corrosivo de los condensados ácidos.

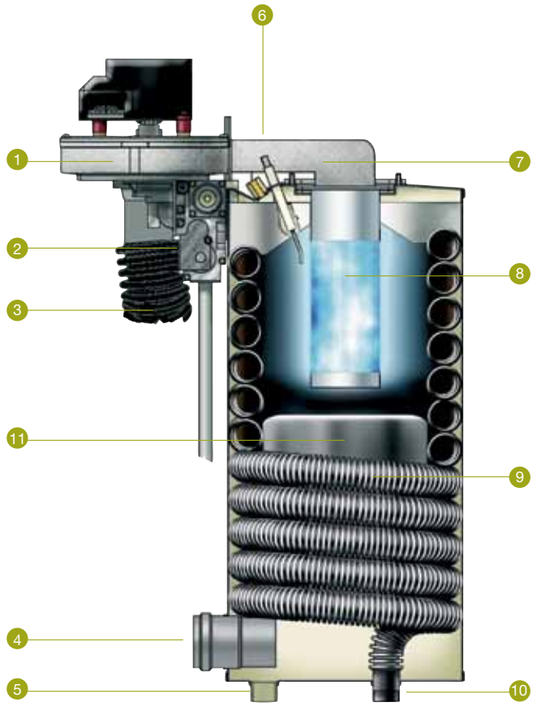

1-Ventilador
2-Válvula de gas
3-Entrada de aire
4-Salida humos intercambiador
5-Salida condensados
6-Electrodo de encendido y control de llama
7-Premezcla aire/gas
8-Quemador de micro-llama
9-Intercambiador
10-Retorno calefacción
11-Deflector aislante

RENDIMIENTO ★★★★, según Directiva Europea CEE 92/42.

Módulo mural térmico ecológico de condensación versión sólo calefacción
POWER PLUS

DATOS TÉCNICOS	u.d.m.	Power Plus 50 M	Power Plus 100 M DEP	Power Plus 100 M	Power Plus 100 S
Potencia máxima nominal calefacción (Hs)	kW	50	77,3	100	100
Potencia máxima nominal calefacción (Hi)	kW	45	69,7	90	90
Potencia mínima nominal calefacción (Hi)	kW	15	15	15	15
Potencia máxima útil calefacción (80 - 60 °C)	kW	44,20	68,5	88,30	88,30
Potencia máxima útil calefacción (50 - 30 °C)	kW	48,50	75,3	96,80	86,80
Producción condensación (50 - 30 °C) mtn	l/h	7,2	11,2	14,40	14,40
Rendimiento útil (80 - 60 °C)	%	98,20	98,40	98,20	98,20
Rendimiento útil (50 - 30 °C)	%	107,70	108,20	107,70	107,70
Clasificación Directiva Europea CEE 92/42		★★★★	★★★★	★★★★	★★★★
Rendimiento útil con carga parcial 30% (80 - 60 °C)	%	98,70	98,70	98,70	98,70
Rendimiento útil con carga parcial 30% (50 - 30 °C)	%	108,70	108,70	108,70	108,70
Rendimiento de combustión (80 - 60ºC: TA = 20ºC)	%	98,70	98,70	98,70	98,70
Pérdida en chimenea con quemador en funcionamiento	%	1,30	1,30	1,30	1,30
Pérdida en chimenea con quemador apagado	%	0,10	0,10	0,10	0,10
Pérdida por aislamiento (Tª media = 70ºC)	%	0,50	0,50	0,50	0,50
Temperatura humos	ºC	Temperatura Retorno + 5ºC (max 80ºC)			
Potencia eléctrica	W	169	333	333	333
Tensión de alimentación / frecuencia	V - Hz	230 - 50	230 - 50	230 - 50	230 - 50
FUNCIONAMIENTO CALEFACCIÓN					
Presión máxima - mínima	bar	6 - 0,50	6 - 0,50	6 - 0,50	6 - 0,50
Temperatura de regulación (mínima - máxima)	ºC	20 - 80	20 - 80	20 - 80	20 - 80
Bomba: pérdida de carga disponible en instalación	mbar	589	589	589	589
al caudal de	l/h	2000	2000	2000	2000
DIMENSIONES, PESO, GAS, COMBUSTIÓN, HOMOLOGACIÓN					
Dimesiones (AltoxAnchoxFondo)	mm	1000 x 600 x 380	1000 x 600 x 380	1000 x 600 x 380	1000 x 600 x 380
Peso	kg	60	90	90	90
Código Producto gas disponible	MTN	20019155	20019201	20019200	20019309
Clase NOx		5	5	5	5
Homologación CE		0085AQ0713	0085AQ0713	0085AQ0713	0085AQ0713

Caldera cámara abierta / tiro forzado — Rendimiento ★★★★ Dir. 92/42/CEE
sólo calefacción

CÓDIGO	GAS	MODELO	DIMENSIONES alto x ancho x fondo (mm)	POT. NOMINAL (Hi) kW	RDTO. 30% 50-30°C (%)	P.V.P. € kW
20019155	MTN	POWER PLUS 50 MASTER	1000 x 600 x 380	45	108,7	**3.200**
20019201	MTN	POWER PLUS 100 MASTER DEP	1000 x 600 x 380	69,7	108,7	**5.050**
20019200	MTN	POWER PLUS 100 MASTER	1000 x 600 x 380	90	108,7	**5.250**
20019309	MTN	POWER PLUS 100 SLAVE	1000 x 600 x 380	90	108,7	**5.050**

Diseño técnico

Leyenda R.S.I.: CALEFACCIÓN **I**= Impulsión / **R**= Retorno GAS= **G**

POWER PLUS 100

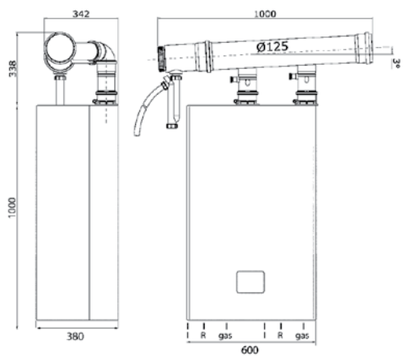

POWER PLUS 360

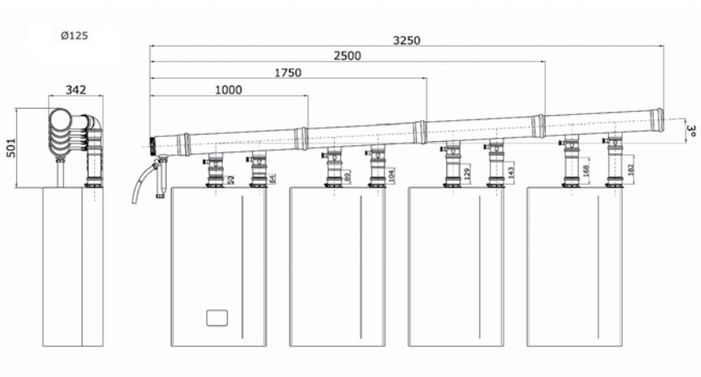

BERETTA POSIBLES CONFIGURACIONES

Configuración sistema térmico modular completo con fijación a pared - 45 kW (Hi) / 50 kW (Hs)

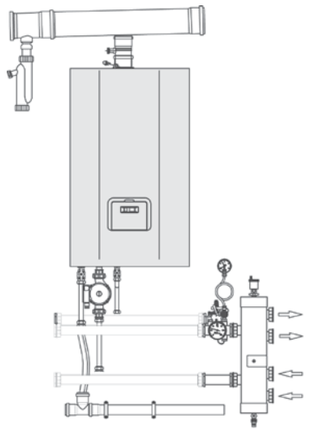

código	descripción	uds
MÓDULO TÉRMICO		
20019155	Power Plus 50 M	1
ACCESORIOS HIDRÁULICOS Y DE INSTALACIÓN		
20017270	Kit conexión separador hidráulico hasta 100 kW	1
20017271	Kit separador hidráulica hasta 100 kW	1
20017226	Kit colector hidráulico de 100 kW con tapas ciegas	1
20009442	Kit bomba frontal	1
20009475	Kit seguridad ISPESL hasta 400 kW (opcional)	1
ACCESORIOS EVACUACIÓN DE HUMOS		
4030311	Kit colector humos con clapeta 50 kW Ø125	1
4030031	Kit evacuación condensados Ø125 con tapa	1
ACCESORIOS DE REGULACIÓN		
1102379	Control Remoto (opcional)	1

Configuración sistema térmico modular completo con fijación a pared - 69,7 kW (Hi) / 77,3 kW (Hs)

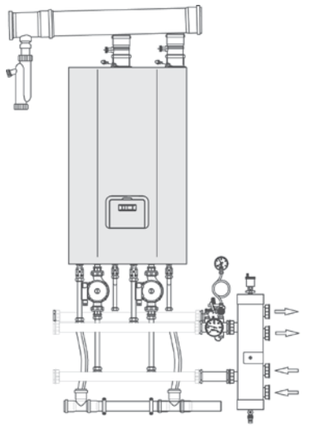

código	descripción	uds
MÓDULO TÉRMICO		
20019201	Power Plus 100 M DEP	1
ACCESORIOS HIDRÁULICOS Y DE INSTALACIÓN		
20017270	Kit conexión separador hidráulico hasta 100 kW	1
20017271	Kit separador hidráulica hasta 100 kW	1
20017226	Kit colector hidráulico de 100 kW con tapas ciegas	1
20009442	Kit bomba frontal	2
20009475	Kit seguridad ISPESL hasta 400 kW (opcional)	1
ACCESORIOS EVACUACIÓN DE HUMOS		
4030312	Kit colector humos con clapeta 100 kW Ø125	1
4030031	Kit evacuación condensados Ø125 con tapa	1
ACCESORIOS DE REGULACIÓN		
1102379	Control Remoto (opcional)	1

Configuración sistema térmico modular completo con fijación a pared - 90 kW (Hi) / 100 kW (Hs)

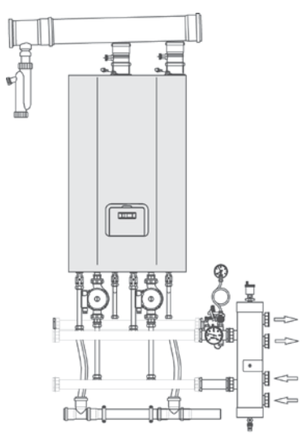

código	descripción	uds
MÓDULO TÉRMICO		
20019200	Power Plus 100 M	1
ACCESORIOS HIDRÁULICOS Y DE INSTALACIÓN		
20017270	Kit conexión separador hidráulico hasta 100 kW	1
20017271	Kit separador hidráulica hasta 100 kW	1
20017226	Kit colector hidráulico de 100 kW con tapas ciegas	1
20009442	Kit bomba frontal	2
20009475	Kit seguridad ISPESL hasta 400 kW (opcional)	1
ACCESORIOS EVACUACIÓN DE HUMOS		
4030312	Kit colector humos con clapeta 100 kW Ø125	1
4030031	Kit evacuación condensados Ø125 con tapa	1
ACCESORIOS DE REGULACIÓN		
1102379	Control Remoto (opcional)	1

Módulo mural térmico ecológico de condensación versión sólo calefacción
POWER PLUS

BERETTA POSIBLES CONFIGURACIONES

Configuración sistema térmico modular completo con fijación a pared - 135 kW (Hi) / 150 kW (Hs)

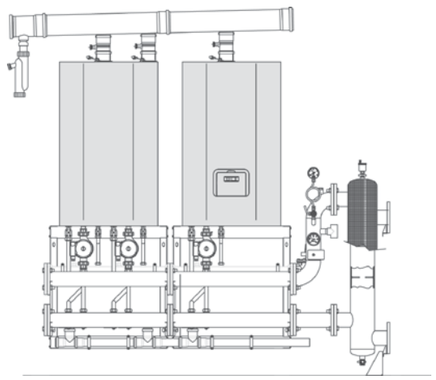

código	descripción	uds
MÓDULO TÉRMICO		
20019155	Power Plus 50 M	1
20019309	Power Plus 100 S	1
ACCESORIOS HIDRÁULICOS Y DE INSTALACIÓN		
20018456	Kit fijación a pared para Power Plus superior a 100 kW	2
20009439	Kit colector hidráulico para bastidor hasta 400 kW	2
20009444	Kit tapa ciegas de cierre colectores superior 100 kW	1
20009442	Kit bomba frontal	3
20009466	Kit separador hidráulico de 100 a 200 kW	1
20009471	Kit tubo para seguridades ISPESL superior a 100 kW	1
20009475	Kit seguridad ISPESL hasta 400 kW (opcional)	1
ACCESORIOS EVACUACIÓN DE HUMOS		
4030311	Kit colector humos con clapeta 50 kW Ø125	1
4030312	Kit colector humos con clapeta 100 kW Ø125	1
4030031	Kit evacuación condensados Ø125 con tapa	1
ACCESORIOS DE REGULACIÓN		
1102379	Control Remoto (opcional)	1

Configuración sistema térmico modular completo con fijación a pared - 159,7 kW (Hi) / 177,3 kW (Hs)

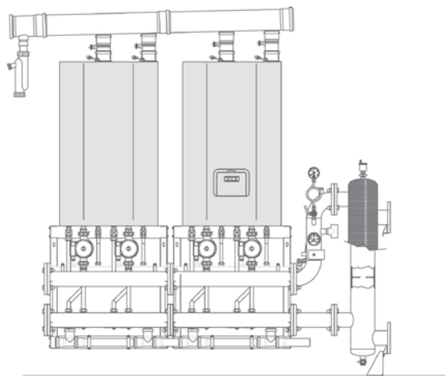

código	descripción	uds
MÓDULO TÉRMICO		
20019201	Power Plus 100 M DEP	1
20019309	Power Plus 100 S	1
ACCESORIOS HIDRÁULICOS Y DE INSTALACIÓN		
20018456	Kit fijación a pared para Power Plus superior a 100 kW	2
20009439	Kit colector hidráulico para bastidor hasta 400 kW	2
20009444	Kit tapa ciegas de cierre colectores superior 100 kW	1
20009442	Kit bomba frontal	4
20009466	Kit separador hidráulico de 100 a 200 kW	1
20009471	Kit tubo para seguridades ISPESL superior a 100 kW	1
20009475	Kit seguridad ISPESL hasta 400 kW (opcional)	1
ACCESORIOS EVACUACIÓN DE HUMOS		
4030312	Kit colector humos con clapeta 100 kW Ø125	2
4030031	Kit evacuación condensados Ø125 con tapa	1
ACCESORIOS DE REGULACIÓN		
1102379	Control Remoto (opcional)	1

Módulo mural térmico ecológico de condensación versión sólo calefacción
POWER PLUS

BERETTA POSIBLES CONFIGURACIONES

Configuración sistema térmico modular completo con fijación a pared - 180 kW (Hi) / 200 kW (Hs)

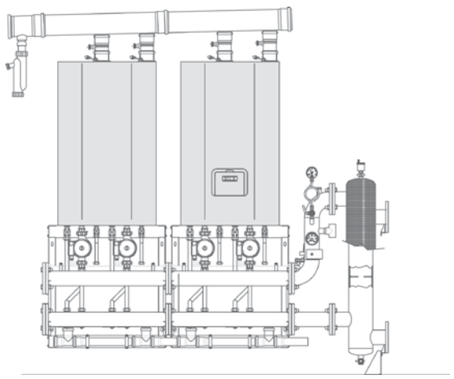

código	descripción	uds
MÓDULO TÉRMICO		
20019200	Power Plus 100 M	1
20019309	Power Plus 100 S	1
ACCESORIOS HIDRÁULICOS Y DE INSTALACIÓN		
20018456	Kit fijación a pared para Power Plus superior a 100 kW	2
20009439	Kit colector hidráulico para bastidor hasta 400 kW	2
20009444	Kit tapa ciegas de cierre colectores superior 100 kW	1
20009442	Kit bomba frontal	4
20009466	Kit separador hidráulico de 100 a 200 kW	1
20009471	Kit tubo para seguridades ISPESL superior a 100 kW	1
20009475	Kit seguridad ISPESL hasta 400 kW (opcional)	1
ACCESORIOS EVACUACIÓN DE HUMOS		
4030312	Kit colector humos con clapeta 100 kW Ø125	2
4030031	Kit evacuación condensados Ø125 con tapa	1
ACCESORIOS DE REGULACIÓN		
1102379	Control Remoto (opcional)	1

Configuración sistema térmico modular completo con fijación a pared - 225 kW (Hi) / 250 kW (Hs)

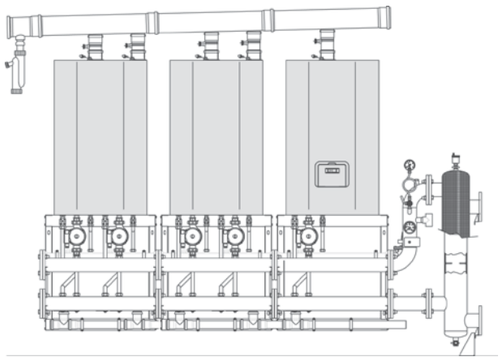

código	descripción	uds
MÓDULO TÉRMICO		
20019155	Power Plus 50 M	1
20019309	Power Plus 100 S	2
ACCESORIOS HIDRÁULICOS Y DE INSTALACIÓN		
20018456	Kit fijación a pared para Power Plus superior a 100 kW	3
20009439	Kit colector hidráulico para bastidor hasta 400 kW	3
20009444	Kit tapa ciegas de cierre colectores superior 100 kW	1
20009442	Kit bomba frontal	5
20009467	Kit separador hidráulico de 250 a 400 kW	1
20009471	Kit tubo para seguridades ISPESL superior a 100 kW	1
20009475	Kit seguridad ISPESL hasta 400 kW (opcional)	1
ACCESORIOS EVACUACIÓN DE HUMOS		
4030311	Kit colector humos con clapeta 50 kW Ø125	1
4030312	Kit colector humos con clapeta 100 kW Ø125	2
4030031	Kit evacuación condensados Ø125 con tapa	1
ACCESORIOS DE REGULACIÓN		
1102379	Control Remoto (opcional)	1

Módulo mural térmico ecológico de condensación versión sólo calefacción
POWER PLUS

BERETTA POSIBLES CONFIGURACIONES

Configuración sistema térmico modular completo con fijación a pared - 270 kW (Hi) / 300 kW (Hs)

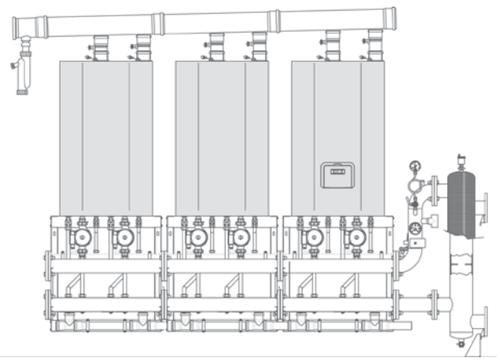

código	descripción	uds
MÓDULO TÉRMICO		
20019200	Power Plus 100 M	1
20019309	Power Plus 100 S	2
ACCESORIOS HIDRÁULICOS Y DE INSTALACIÓN		
20018456	Kit fijación a pared para Power Plus superior a 100 kW	3
20009439	Kit colector hidráulico para bastidor hasta 400 kW	3
20009444	Kit tapa ciegas de cierre colectores superior 100 kW	1
20009442	Kit bomba frontal	6
20009467	Kit separador hidráulico de 250 a 400 kW	1
20009471	Kit tubo para seguridades ISPESL superior a 100 kW	1
20009475	Kit seguridad ISPESL hasta 400 kW (opcional)	1
ACCESORIOS EVACUACIÓN DE HUMOS		
4030312	Kit colector humos con clapeta 100 kW Ø125	3
4030031	Kit evacuación condensados Ø125 con tapa	1
ACCESORIOS DE REGULACIÓN		
1102379	Control Remoto (opcional)	1

Configuración sistema térmico modular completo con fijación a pared - 360 kW (Hi) / 400 kW (Hs)

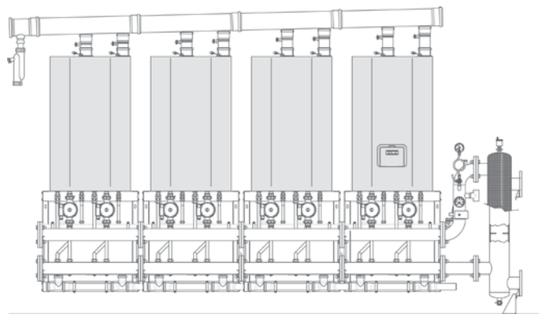

código	descripción	uds
MÓDULO TÉRMICO		
20019200	Power Plus 100 M	1
20019309	Power Plus 100 S	3
ACCESORIOS HIDRÁULICOS Y DE INSTALACIÓN		
20018456	Kit fijación a pared para Power Plus superior a 100 kW	4
20009439	Kit colector hidráulico para bastidor hasta 400 kW	4
20009444	Kit tapa ciegas de cierre colectores superior 100 kW	1
20009442	Kit bomba frontal	8
20009467	Kit separador hidráulico de 250 a 400 kW	1
20009471	Kit tubo para seguridades ISPESL superior a 100 kW	1
20009475	Kit seguridad ISPESL hasta 400 kW (opcional)	1
ACCESORIOS EVACUACIÓN DE HUMOS		
4030312	Kit colector humos con clapeta 100 kW Ø125	4
4030031	Kit evacuación condensados Ø125 con tapa	1
ACCESORIOS DE REGULACIÓN		
1102379	Control Remoto (opcional)	1

ACCESORIOS

Sistema evacuación de humos para módulo térmico mural de condensación

Artículo	CONDENSACIÓN Power Plus 50 MASTER	Power Plus 100 MASTER DEP	Power Plus 100 MASTER	Power Plus 100 SLAVE	P.V.P. € (IVA no incluido)
cod.**1102439** KIT CONEXIÓN AIRE CALDERA POWER PLUS 50	●				**70**
cod.**1102449** KIT CONEXIÓN AIRE CALDERA POWER PLUS 100		●	●	●	**100**
cod.**4030311** KIT COLECTOR HUMOS CON CLAPETA 50 kW ø 125	●				**270**
cod.**4030312** KIT COLECTOR HUMOS CON CLAPETA 100 kW ø 125		●	●	●	**395**
cod.**4030031** KIT EVACUACIÓN CONDENSADOS ø 125 CON TAPÓN	●	●	●	●	**170**
cod. **20017306** KIT UNIÓN COLECTOR HUMOS ø 125 / 160	●	●	●	●	**590**
cod.**4030019** KIT COLECTOR HUMOS CON CLAPETA 50 kW ø 160	●				**290**
cod.**4030037** KIT COLECTOR HUMOS CON CLAPETA 100 kW ø 160		●	●	●	**415**
cod.**4030018** KIT EVACUACIÓN CONDENSADOS ø 160 CON TAPÓN	●	●	●	●	**190**
cod.**1102459** ADAPTADOR HUMOS ø 50 A ø 80	●	●	●	●	**70**

ACCESORIOS

Accesorios hidráulicos y de instalación para módulo térmico mural de condensación

Artículo	CONDENSACIÓN Power Plus 50 MASTER	Power Plus 100 MASTER DEP	Power Plus 100 MASTER	Power Plus 100 SLAVE	P.V.P. € (IVA no incluido)
cod.**1102579** TAPA CIEGA 3"	●	●	●	●	**50**
cod.**1102589** TAPA 3"	●	●	●	●	**40**

Accesorios de termorregulación climática para módulo térmico mural de condensación

Artículo	CONDENSACIÓN Power Plus 50 MASTER	Power Plus 100 MASTER DEP	Power Plus 100 MASTER	Power Plus 100 SLAVE	P.V.P. € (IVA no incluido)
cod. **1102379** CONTROL REMOTO		●	●	●	**380**
cod. **1102869** KIT BAJA TEMPERATURA		●	●	●	**270**
cod. **1103059** KIT SONDA PARA ACUMULADOR		●	●	●	**28**
cod. **20016110** KIT CENTRALITA DE ZONA		●	●	●	**350**

Caldera mural standard ecológica CLASE 5 NOx con microacumulación en A.C.S.

MYNUTE LOW NOx

NEW

CUMPLIMIENTO R.I.T.E. — SALIDA HUMOS A FACHADA

CLASE 5 NOx

★★★ RENDIMIENTO — DIR. 92/42/CEE

€ MÁXIMO AHORRO

CONFORT A.C.S. — INTERCAMBIADOR DE PLACAS

TERMORREGULACIÓN CLIMÁTICA

ENERGÍA SOLAR TÉRMICA

- **Rendimiento ★★★** según Directiva Europea 92/42/CEE
- Mynute LOW NOx es la caldera de combustión standard ecológica de Beretta que cumple con el nuevo Reglamento de Instalaciones Térmicas en Edificios (R.I.T.E.)
- Desarrollada para la sustitución de calderas existentes con salida de humos a fachada o patio de ventilación.
- Mediante la tecnología de la combustión con la incorporación del quemador refrigerado, se obtienen las mínimas emisiones contaminantes a la atmósfera: **clase 5 NOx**
- MICROACUMULACIÓN en sanitario por intercambiador de placas
- CLIMA FÁCIL, sistema de termorregulación climática que se activa conectando los accesorios opcionales (sonda exterior y regleta de conexión)
- Incorpora display LCD con autodiagnóstico
- Circulador de bajo consumo energético con 3 velocidades de regulación del caudal de impulsión
- Función S.A.R.A.: máximo confort en calefacción
- Grado de protección eléctrica IPx5D
- Disponible a gas natural y GLP

Mynute LOW NOx, la ecología standard

Vaso de expansión de gran capacidad, 9 litros, para instalaciones de alto contenido de agua del circuito de calefacción (hasta 180 elementos).
Doble toma de entrada de aire que facilita la instalación y evita el cruce de tubos separados.
Incorpora de serie el accesorio kit hidráulico completo cod. 20077607 que facilita la instalación.

El quemador ecológico

Con el quemador refrigerado por agua y aire y, los 26 inyectores, se obtiene una microllama que reduce la temperatura de combustión, consiguiendo bajas emisones de NOx.

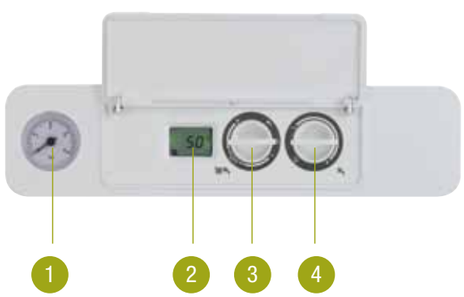

1. Hidrómetro
2. Display LCD retroiluminado
3. Selector on-off ,verano, invierno, reset, temperatura calefacción y función S.A.R.A.
4. Selector temperatura agua sanitaria/activación CONFORT microacumulación

Caldera mural standard ecológica CLASE 5 NOx con microacumulación en A.C.S.

MYNUTE LOW NOx

NEW

DATOS TÉCNICOS	u.d.m.	Mynute LOW NOx 24 C.S.I.
Potencia máxima nominal calefacción / sanitario	kW	25,80
Potencia útil calefacción / sanitario (80°-60°C)	kW	24,05
Potencia mínima útil calefacción / sanitario (80°-60°C)	kW	11,28
Clasificación Directiva Europea 92/42 CEE		★★★
Rendimiento útil a Potencia nominal máxima	%	93,2
Rendimiento útil con carga parcial 30% (47°C retorno)	%	91,8
Grado de protección eléctrica	IP	X5D
FUNCIONAMIENTO CALEFACCIÓN		
Presión máxima - Temperatura máxima	bar - °C	3 - 90
Presión mínima de funcionamiento	bar	0,25 - 0,45
Bomba: pérdida de carga disponible en instalación	mbar	275
al caudal de	l/h	1000
Capacidad vaso de expansión	l	9
FUNCIONAMIENTO SANITARIO		
Presión máxima - Presión mínima	bar	6 - 0,15
Caudal de agua caliente con Δt 25°C	l/min	13,8
Caudal mínimo de agua sanitaria	l/min	2
Campo de selección de la temperatura agua sanitaria	°C	37-60
TUBOS EVACUACIÓN HUMOS Y ASPIRACIÓN AIRE		
Longitud máxima rectilínea - tubos concéntricos ∅ 60-100	m	2,5
Pérdida de carga por instalación codo adicional 45° C / 90 °C	m	1 / 1,5
Longitud máxima rectilínea - tubos separados ∅ 80	m	14 + 14
Pérdida de carga por instalación codo adicional 45° C / 90 °C	m	1,2 / 1,7
DIMENSIONES, PESO, GAS, COMBUSTIÓN, HOMOLOGACIÓN		
Dimensiones (AltoxAnchoxFondo)	mm	780 x 400 x 332
Peso	kg	33
Código Producto gas disponible	MTN	20084673
Código Producto gas disponible	GLP	20087741
Clase NOx		5
Homologación CE		0694BT1921

Caldera cámara estanca — Rendimiento ★★★ Dir. 92/42/CEE

mixta: calefacción + agua caliente sanitaria

CÓDIGO	GAS	MODELO	DIMENSIONES alto x ancho x fondo (mm)	POT. ÚTIL kW	PRODUCCIÓN SANITARIA (Δt=25°C,l/min)	P.V.P. € (IVA no incluido)
20084673 20087741	MTN GLP	MYNUTE LOW NOx 24 C.S.I.	780 x 400 x 332	24,05	13,8	**1.590**

Incluye: - Llaves de corte y rácores hidráulicos cod. 20077607. - Colector standard accesorio cod. 1100019.

Diseño técnico

Leyenda: CALEFACCIÓN **R**= Retorno / **I**= Impulsión GAS= **G** AGUA SANITARIA **S**= Salida / **E**= Entrada

Mynute LOW NOx 24 C.S.I.

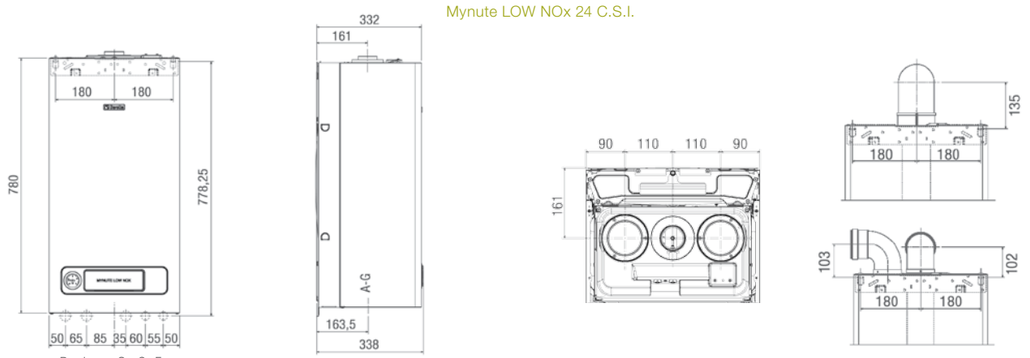

Caldera mural standard mixta con acumulador integrado
MYNUTE BOILER

★★★ RENDIMIENTO DIR. 92/42/CEE

★★★ CONFORT A.C.S. UNE EN 13203

ABUNDANTE A.C.S.

ENERGÍA SOLAR TÉRMICA

- **Acumulador de 60 l.** en acero **INOX** con ánodo de magnesio
- **Rendimiento** ★★★ según Directiva Europea 92/42/CEE
- Máximo **confort en sanitario** (★★★ UNE EN 13203)
- Vaso de expansión en sanitario suministrado de serie
- Encendido electrónico con control por ionización de llama
- Modulación electrónica en continuo para calefacción y agua caliente sanitaria
- Autodiagnóstico mediante led de señalización
- Sistema de autorregulación ambiental (S.A.R.A.)
- Grado de protección eléctrica IPx4D
- Sistema antihielo incorporado de serie (-3°C) para el circuito de calefacción y agua sanitaria
- Incluye by-pass automático para circuito calefacción
- Circulador con tres velocidades de regulación caudal de impulsión
- Termohidrómetro situado en el panel de mandos

DISPOSICIÓN CONEXIONES HIDRÁULICAS

Calefacción Gas Agua Sanitaria

Retorno Ida Salida Recirculación Entrada

Máximo confort en sanitario y altas prestaciones en calefacción

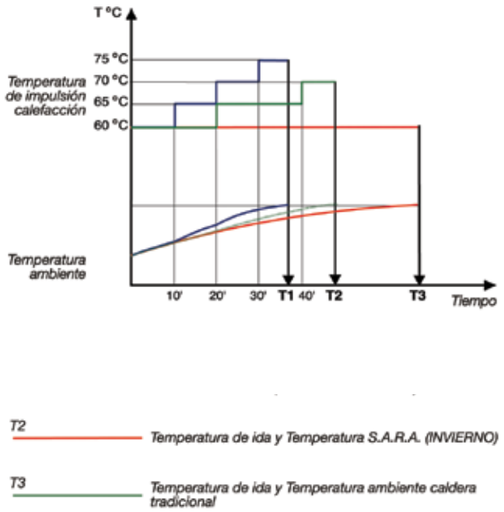

Mayor producción de Agua Sanitaria con mínimo consumo

Con un acumulador integrado en acero INOX de 60 litros, está destinada a cubrir las más altas exigencias de agua caliente sanitaria. Ideal en caso de instalación con puntos de consumo muy alejados, insuficiencia hídrica con posibilidad de conectar toma de recirculación al acumulador o, que la dureza del agua pueda comprometer el correcto funcionamiento de una caldera instantánea.

FUNCIÓN S.A.R.A., el sistema de autorregulación ambiental garantiza la mejor relación entre la temperatura media de radiadores y la velocidad en alcanzar la temperatura impuesta en el termostato ambiente, obteniendo el máximo confort ambiental y ahorro de gas.

Dependiendo de la temperatura programada en el termostato ambiente y, del tiempo que se tarde en alcanzarla, la caldera varía automáticamente la temperatura de ida de calefacción, permitiendo un mayor confort en calefacción, ahorro energía y alargando la vida útil de la caldera.

Caldera mural standard mixta con acumulador integrado
MYNUTE BOILER

DATOS TÉCNICOS	u.d.m.	Mynute Boiler 28 B.S.I.
Potencia máxima nominal calefacción / sanitario	kW	30,20
Potencia útil calefacción / sanitario (80°-60°C)	kW	28,10
Potencia mínima útil calefacción / sanitario (80°-60°C)	kW	11 / 9
Clasificación Directiva Europea 92/42 CEE		★★★
Rendimiento útil a Potencia nominal máxima	%	93,0
Rendimiento útil con carga parcial 30% (47°C retorno)	%	92,3
Grado de protección eléctrica	IP	X4D
FUNCIONAMIENTO CALEFACCIÓN		
Presión máxima - Temperatura máxima	bar - °C	3 - 90
Presión mínima de funcionamiento	bar	0,45
Bomba: pérdida de carga disponible en instalación	mbar	300
al caudal de	l/h	1000
Capacidad vaso de expansión	l	10
FUNCIONAMIENTO SANITARIO		
Presión máxima - Presión mínima	bar	8 - 0,2
Caudal de agua caliente con Δt 25°C	l/min	16,1
Confort sanitario según UNE EN 13.203		★★★
Campo de selección de la temperatura agua sanitaria	°C	40 - 63
TUBOS EVACUACIÓN HUMOS Y ASPIRACIÓN AIRE		
Longitud máxima rectilínea - tubos concéntricos ∅ 60-100	m	3,4
Pérdida de carga por instalación codo adicional 45° C / 90 °C	m	0,5 / 0,85
Longitud máxima rectilínea - tubos concéntricos ∅ 80-125	m	18
Pérdida de carga por instalación codo adicional 45° C / 90 °C	m	0,5 / 0,8
Longitud máxima rectilínea - tubos separados ∅ 80	m	14,5 + 14,5
Pérdida de carga por instalación codo adicional 45° C / 90 °C	m	0,5 / 0,8
DIMENSIONES, PESO, GAS, COMBUSTIÓN, HOMOLOGACIÓN		
Dimensiones (AltoxAnchoxFondo)	mm	940 x 600 x 465
Peso	kg	68
Código Producto gas disponible	MTN	1101663
Código Producto gas disponible	GLP	kit de transformación (*)
Clase NOx		3
Homologación CE		1312BQ4466

*Kit de transformación disponible como accesorio opcional.

Caldera cámara estanca

mixta con acumulación: calefacción + agua caliente sanitaria

CÓDIGO	GAS	MODELO	DIMENSIONES alto x ancho x fondo (mm)	POT. ÚTIL kW	CAPACIDAD ACUMULADOR (l)	P.V.P. € (IVA no incluido)
1101663	MTN	MYNUTE BOILER 28 B.S.I.	940 x 600 x 465	28,10	60	**2.190**

Se suministra con llaves de corte de Agua Fría y Gas. Incluye: - Llaves de corte de Calefacción accesorio cod. 1151149. - Colector standard accesorio cod. 1100019.

Diseño técnico

Leyenda: CALEFACCIÓN **R**= Retorno / **I**= Impulsión GAS= **G** AGUA SANITARIA **S**= Salida / **Rc**= Recirculación / **E**= Entrada

Mynute BOILER 28 B.S.I.

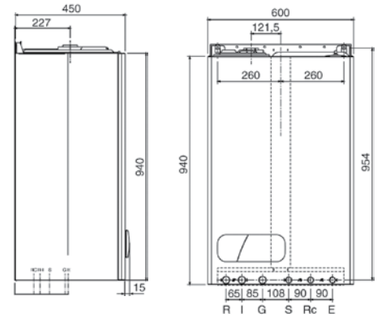

R= Retorno
I= Impulsión
G = Gas
S= Salida
Rc= Recirculación A.C.S.
E = Entrada

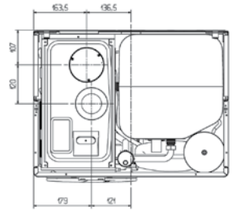

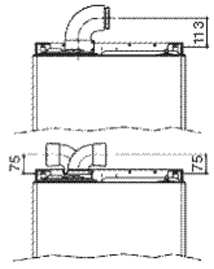

STANDARD MURAL

Caldera mural standard mixta instantánea con microacumulación en A.C.S.
EXCLUSIVE MIX

RENDIMIENTO ★★★ — DIR. 92/42/CEE C.S.I.
CONFORT A.C.S. ★★★ — UNE EN 13203
ABUNDANTE A.C.S.
TERMORREGULACIÓN CLIMÁTICA
ENERGÍA SOLAR TÉRMICA

DISPOSICIÓN CONEXIONES HIDRÁULICAS
Calefacción — Gas — Agua Sanitaria
Retorno Ida — Salida Entrada
R I — G — S E
65 120 — 60 — 55

- **Rendimiento** ★★★ según Directiva Europea 92/42/CEE
- Sistema de modulación Aire/Gas = **rendimiento constante**
- MICROACUMULACIÓN en sanitario por intercambiador de placas: **máximo confort en sanitario** (★★★ UNE EN 13203)
- Display LCD de gran tamaño retroiluminado con autodiagnóstico
- Función AQUACONSTANT: temperatura estable de agua caliente sanitaria
- Funciones S.A.R.A y S.A.R.A. BOOSTER: máximo confort en calefacción
- LLENADO FÁCIL con el sistema semiautomático de llenado del circuito de calefacción
- CLIMA FÁCIL, sistema de termorregulación climática que se activa conectando la sonda exterior (opcional)
- Grado de protección eléctrica IPx5D
- Tapa cubreconexiones hidráulicas
- Circulador de alto caudal de impulsión con tres velocidades de regulación (mod. MIX 35 C.S.I.)

La gestión electrónica

El innovador display LCD retroiluminado de gran tamaño indica la máxima información e integra múltiples funciones:

FUNCIÓN LLENADO FÁCIL, con un simple pulsado se activa el sistema semiautomático inteligente de llenado del circuito de calefacción

FUNCIÓN CLIMA FÁCIL, se puede activar el Sistema de Termorregulación Climática conectando la sonda exterior que incorpora de serie directamente a la caldera.

FUNCIÓN S.A.R.A., el sistema de autorregulación ambiental garantiza la mejor relación entre la temperatura media de radiadores y la velocidad en alcanzar la temperatura impuesta en el termostato ambiente, obteniendo el máximo confort ambiental y ahorro de gas.

FUNCIÓN MICROACUMULACIÓN, proporciona agua caliente sanitaria con la máxima rapidez y a temperatura estable, ahorrando agua y gas en cada uso.

Caldera mural standard mixta instantánea con microacumulación en A.C.S.
EXCLUSIVE MIX

DATOS TÉCNICOS	u.d.m.	Exclusive MIX 26 C.S.I.	Exclusive MIX 30 C.S.I.	Exclusive MIX 35 C.S.I.
Potencia máxima nominal calefacción / sanitario	kW	28	32,4	37,8
Potencia útil calefacción / sanitario (80°-60°C)	kW	26,1	30,36	35,31
Potencia mínima útil calefacción / sanitario (80°-60°C)	kW	7,71	8,90	9,18
Clasificación Directiva Europea 92/42 CEE		★★★	★★★	★★★
Rendimiento útil a Potencia nominal máxima	%	93,2	93,7	93,4
Rendimiento útil con carga parcial 30% (47°C retorno)	%	94,1	94,3	94,5
Grado de protección eléctrica	IP	X5D	X5D	X5D
FUNCIONAMIENTO CALEFACCIÓN				
Presión máxima - Temperatura máxima	bar - °C	3 - 90	3 - 90	3 - 90
Presión mínima de funcionamiento	bar	0,25 - 0,45	0,25 - 0,45	0,25 - 0,45
Bomba: pérdida de carga disponible en instalación	mbar	300	300	340
al caudal de	l/h	1000	1000	1000
Capacidad vaso de expansión	l	8	8	10
FUNCIONAMIENTO SANITARIO				
Presión máxima - Presión mínima	bar	6 - 0,15	6 - 0,15	6 - 0,15
Caudal de agua caliente con Δt 25°C	l/min	15	17,4	20,2
Confort sanitario según UNE EN 13.203		★★★	★★★	★★★
Caudal mínimo de agua sanitaria	l/min	2	2	2
Campo de selección de la temperatura agua sanitaria	°C	35 - 60	35 - 60	35 - 60
TUBOS EVACUACIÓN HUMOS Y ASPIRACIÓN AIRE				
Longitud máxima rectilínea - tubos concéntricos ∅ 60-100	m	3,4	3,4	2
Pérdida de carga por instalación codo adicional 45° C / 90 °C	m	0,5 / 0,85	0,5 / 0,85	0,5 / 0,85
Longitud máxima rectilínea - tubos concéntricos ∅ 80-125	m	7,6	7,6	4,2
Pérdida de carga por instalación codo adicional 45° C / 90 °C	m	1,3 / 2,2	1,3 / 2,2	1,3 / 2,2
Longitud máxima rectilínea - tubos separados ∅ 80	m	15 + 15	14 + 14	6 + 6
Pérdida de carga por instalación codo adicional 45° C / 90 °C	m	0,5 / 0,85	0,5 / 0,85	0,5 / 0,85
DIMENSIONES, PESO, GAS, COMBUSTIÓN, HOMOLOGACIÓN				
Dimensiones (AltoxAnchoxFondo)	mm	805 x 400 x 332	805 x 450 x 332	845 x 500 x 332
Peso	kg	34	36	43
Código Producto gas disponible	MTN	20004623	20004624	20004625
Código Producto gas disponible	GLP	kit de transformación (*)	kit de transformación (*)	kit de transformación (*)
Clase NOx		2	3	3
Homologación CE		51BP2736	51BP2736	51BP2736

*Kit de transformación disponible como accesorio opcional.

Caldera cámara estanca

mixta: calefacción + agua caliente sanitaria

CÓDIGO	GAS	MODELO	DIMENSIONES alto x ancho x fondo (mm)	POT. ÚTIL kW	PRODUCCIÓN SANITARIA (Δt=25°C,l/min)	P.V.P. € kW
20004623	MTN	EXCLUSIVE MIX 26 C.S.I.	805 x 400 x 332	26,1	15	**1.690**
20004624	MTN	EXCLUSIVE MIX 30 C.S.I.	805 x 450 x 332	30,4	17,4	**1.825**
20004625	MTN	EXCLUSIVE MIX 35 C.S.I.	845 x 500 x 332	35,3	20,2	**1.950**

Incluye: - Plantilla de montaje completa accesorio cod. 20006152. - Colector standard accesorio cod. 1100019.

Diseño técnico

Leyenda: CALEFACCIÓN **R**= Retorno / **I**= Impulsión GAS= **G** AGUA SANITARIA **S**= Salida / **E**= Entrada

Exclusive MIX 26 / 30 / 35 C.S.I.

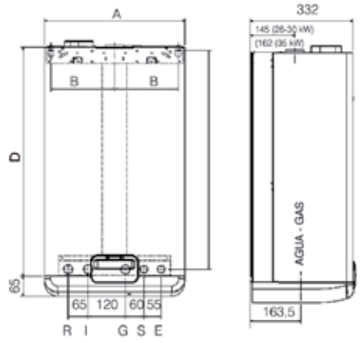

	A	B	C	D
MIX 26 C.S.I.	400	180	90	740
MIX 30 C.S.I.	450	205	115	740
MIX 35 C.S.I.	500	230	140	780

Medidas en mm.

MIX 26 / 30 C.S.I.

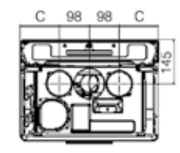

MIX 35 C.S.I.

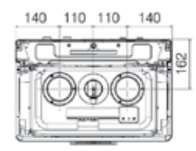

Caldera mural standard mixta instantánea con microacumulación en A.C.S.
MYNUTE S

NEW

RENDIMIENTO ★★★ — DIR. 92/42/CEE
CONFORT A.C.S. — INTERCAMBIADOR DE PLACAS
TERMORREGULACIÓN CLIMÁTICA
ENERGÍA SOLAR TÉRMICA

- **Rendimiento** ★★★ según Directiva Europea 92/42/CEE
- Especialmente diseñada para facilitar la sustitución de calderas existentes
- MICROACUMULACIÓN en sanitario por intercambiador de placas: máximo confort en sanitario, con posibilidad de activación/desactivación desde el panel de mandos
- Vaso de expansión de 9 litros
- Encendido electrónico con control por ionización de llama
- Modulación electrónica de llama en continuo para calefacción y agua caliente sanitaria
- Display LCD de gran tamaño con autodiagnóstico
- Función S.A.R.A.: máximo confort en calefacción y ahorro de gas
- CLIMA FÁCIL, sistema de termorregulación climática que se activa conectando la sonda exterior (opcional)
- Posibilidad de conexión con el Panel de Control Remoto REC-08
- Circulador de bajo consumo energético con 3 velocidades de regulación del caudal de impulsión
- Grado de protección eléctrica IPx5D
- Incorpora de serie el kit hidráulico completo cod. 20077607

DISPOSICIÓN CONEXIONES HIDRÁULICAS
Calefacción — Gas — Agua Sanitaria
Retorno Ida — Salida Entrada
R I — G — S E
65 120 60 55

Mynute S, la fiabilidad

Vaso de expansión de gran capacidad, 9 litros, para instalaciones de alto contenido de agua del circuito de calefacción (hasta 180 elementos).
Doble toma de entrada de aire que facilita la instalación y evita el cruce de tubos separados.
Incorpora de serie el accesorio kit hidráulico completo cod. 20077607 que facilita la instalación.

1 Hidrómetro
2 Display LCD retroiluminado
3 Selector on-off ,verano, invierno, reset, temperatura calefacción y función S.A.R.A.
4 Selector temperatura agua sanitaria/activación CONFORT microacumulación

Intercambiador de placas para la producción de agua caliente sanitaria, ofrece gran estabilidad de temperatura, reducción del riesgo de calcificación y mayor durabilidad de la caldera.

Caldera mural standard mixta instantánea con microacumulación en A.C.S.
MYNUTE S

NEW

DATOS TÉCNICOS	u.d.m.	Mynute S 24 C.S.I.
Potencia máxima nominal calefacción / sanitario	kW	26,00
Potencia útil calefacción / sanitario (80°-60°C)	kW	24,21
Potencia mínima útil calefacción / sanitario (80°-60°C)	kW	9,73 - 8,52
Clasificación Directiva Europea 92/42 CEE		★★★
Rendimiento útil a Potencia nominal máxima	%	93,10
Rendimiento útil con carga parcial 30% (47°C retorno)	%	92,4
Grado de protección eléctrica	IP	X5D
FUNCIONAMIENTO CALEFACCIÓN		
Presión máxima - Temperatura máxima	bar - °C	3 - 90
Presión mínima de funcionamiento	bar	0,25 - 0,45
Bomba: pérdida de carga disponible en instalación	mbar	300
al caudal de	l/h	1000
Capacidad vaso de expansión	l	9
FUNCIONAMIENTO SANITARIO		
Presión máxima - Presión mínima	bar	6 - 0,15
Caudal de agua caliente con Δt 25°C	l/min	13,9
Caudal mínimo de agua sanitaria	l/min	2
Campo de selección de la temperatura agua sanitaria	°C	37-60
TUBOS EVACUACIÓN HUMOS Y ASPIRACIÓN AIRE		
Longitud máxima rectilínea - tubos concéntricos ∅ 60-100	m	4,25
Pérdida de carga por instalación codo adicional 45° C / 90 °C	m	1 / 1,5
Longitud máxima rectilínea - tubos separados ∅ 80	m	20 + 20
Pérdida de carga por instalación codo adicional 45° C / 90 °C	m	1,2 / 1,7
DIMENSIONES, PESO, GAS, COMBUSTIÓN, HOMOLOGACIÓN		
Dimensiones (AltoxAnchoxFondo)	mm	740 x 400 x 332
Peso	kg	33
Código Producto gas disponible	MTN	20069385
Código Producto gas disponible	GLP	20069386
Clase NOx		2
Homologación CE		0694BT1921

Caldera cámara estanca
mixta: calefacción + agua caliente sanitaria

CÓDIGO	GAS	MODELO	DIMENSIONES alto x ancho x fondo (mm)	POT. ÚTIL kW	PRODUCCIÓN SANITARIA (Δt=25°C,l/min)	P.V.P. € (IVA no incluido)
20069385 20069386	MTN GLP	MYNUTE S 24 C.S.I.	740 x 400 x 332	24,2	13,9	**1.275**

Incluye: - Llaves de corte y rácores hidráulicos cod. 20077607. - Colector standard accesorio cod. 1100019.

Diseño técnico

Leyenda: CALEFACCIÓN **R**= Retorno / **I**= Impulsión GAS= **G** AGUA SANITARIA **S**= Salida / **E**= Entrada

Mynute S

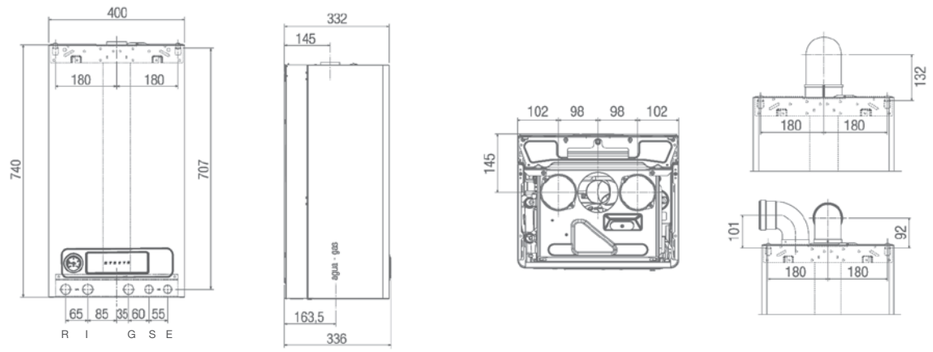

Caldera mural standard mixta instantánea
CIAO E

NEW

DIMENSIONES REDUCIDAS · DIR. 92/42/CEE · TERMORREGULACIÓN CLIMÁTICA · ENERGÍA SOLAR TÉRMICA

- **Rendimiento** ★★★ según Directiva Europea 92/42/CEE
- Encendido electrónico con control por ionización de llama
- Modulación electrónica de llama en continuo para calefacción y agua caliente sanitaria
- Vaso de expansión de 8l de capacidad
- Doble entrada de aire
- Display LCD de gran tamaño con autodiagnóstico
- Función AQUACONSTANT: temperatura estable de agua caliente sanitaria
- Función S.A.R.A.: máximo confort en calefacción
- Grado de protección eléctrica IPx5D
- CLIMA FÁCIL, sistema de termorregulación climática que se activa conectando la sonda exterior (opcional)
- Posibilidad de conexión junto con el kit Solar Centralizado Base para optimizar el aprovechamiento de la energía solar térmica en instalaciones centralizadas, accesorio cod. 20001343

DISPOSICIÓN CONEXIONES HIDRÁULICAS

El panel de mandos

La nueva **Ciao e** se caracteriza por una estética particularmente elegante, incorpora un display digital LCD de gran tamaño retroiluminado de fácil uso e intuitivo.
Los dos mandos selectores ergonómicos permiten de forma sencilla poner en uso todas las funciones de la caldera.

1. Display LCD retroiluminado
2. Selector on-off, verano, invierno, reset, temperatura calefacción y función S.A.R.A.
3. Selector temperatura agua sanitaria
4. Hidrómetro

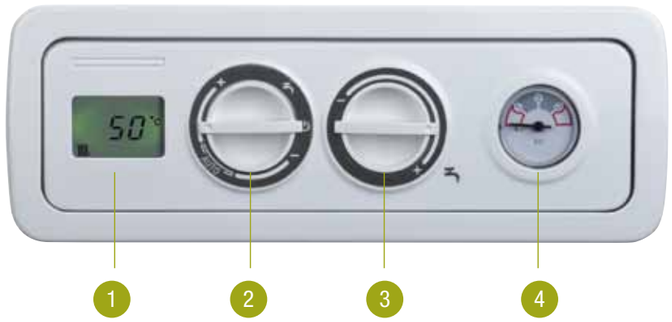

Caldera mural standard mixta instantánea
CIAO E

NEW

DATOS TÉCNICOS	u.d.m.	Ciao e 24 C.S.I.
Potencia máxima nominal calefacción / sanitario	kW	25,80
Potencia útil calefacción / sanitario (80°-60°C)	kW	23,94
Potencia mínima útil calefacción / sanitario (80°-60°C)	kW	7,52
Clasificación Directiva Europea 92/42 CEE		★★★
Rendimiento útil a Potencia nominal máxima	%	92,80
Rendimiento útil con carga parcial 30% (47°C retorno)	%	91,8
Grado de protección eléctrica	IP	X5D
FUNCIONAMIENTO CALEFACCIÓN		
Presión máxima - Temperatura máxima	bar - °C	3 - 90
Presión mínima de funcionamiento	bar	0,25 - 0,45
Bomba: pérdida de carga disponible en instalación	mbar	250
al caudal de	l/h	1000
Capacidad vaso de expansión	l	8
FUNCIONAMIENTO SANITARIO		
Presión máxima - Presión mínima	bar	6 - 0,15
Caudal de agua caliente con Δt 25°C	l/min	13,7
Caudal mínimo de agua sanitaria	l/min	2
Campo de selección de la temperatura agua sanitaria	°C	37 - 60
TUBOS EVACUACIÓN HUMOS Y ASPIRACIÓN AIRE		
Longitud máxima rectilínea - tubos concéntricos ∅ 60-100	m	4,25
Pérdida de carga por instalación codo adicional 45° C / 90 °C	m	1 / 1,5
Longitud máxima rectilínea - tubos concéntricos ∅ 80-125	m	12,4
Pérdida de carga por instalación codo adicional 45° C / 90 °C	m	1,35 / 2,2
Longitud máxima rectilínea - tubos separados ∅ 80	m	16 + 16
Pérdida de carga por instalación codo adicional 45° C / 90 °C	m	1,2 / 1,7
DIMENSIONES, PESO, GAS, COMBUSTIÓN, HOMOLOGACIÓN		
Dimensiones (AltoxAnchoxFondo)	mm	715 x 405 x 248
Peso	kg	28
Código Producto gas disponible	MTN	20070516
Código Producto gas disponible	GLP	20070521
Clase NOx		3
Homologación CE		0694BT1921

Caldera cámara estanca
mixta: calefacción + agua caliente sanitaria

CÓDIGO	GAS	MODELO	DIMENSIONES alto x ancho x fondo (mm)	POT. ÚTIL kW	PRODUCCIÓN SANITARIA (Δt=25°C,l/min)	P.V.P. € (IVA no incluido)
20070516 20070521	MTN GLP	CIAO E 24 C.S.I.	715 x 405 x 248	24	13,7	**1.150**

Incluye: - Llaves de corte y rácores hidráulicos cod. 20077607. - Colector standard accesorio cod. 1100019.

Diseño técnico

Leyenda: CALEFACCIÓN **R**= Retorno / **I**= Impulsión GAS= **G** AGUA SANITARIA **S**= Salida / **E**= Entrada

Ciao e

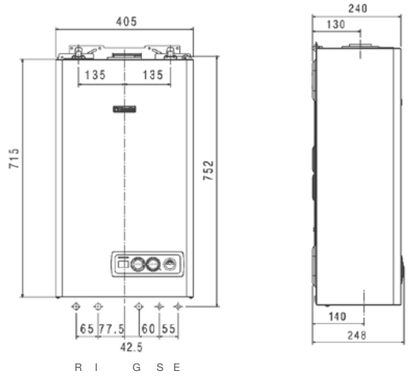

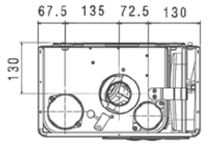

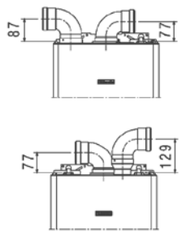

Calentador estanco
IDRABAÑO ESI

DISPOSICIÓN CONEXIONES HIDRÁULICAS

Agua Sanitaria (S) — Gas (G) — Agua Sanitaria (E)

74 74

- **Modulación electrónica** de llama en contínuo
- Selector de temperatura
- Autodiagnóstico mediante led de señalización
- Intercambiador de cobre con protección anticorrosión
- Presostato de humos
- Encendido electrónico con control por ionización de llama
- Grado de protección eléctrica IPx4D
- Incluye colector standard Ø 60/100 con toma análisis de combustión cod. 20000484

La unión de la tecnología y el confort

IDRABAÑO 13 E.S.I.

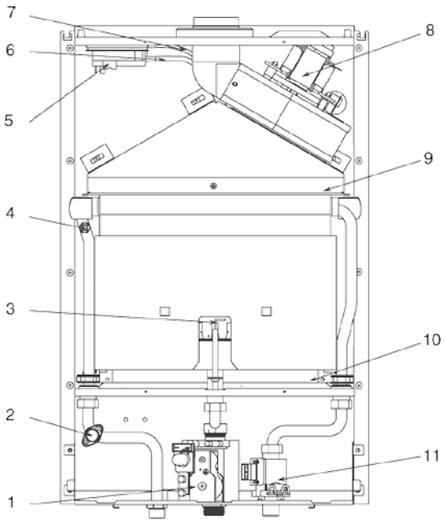

IDRABAÑO 17 E.S.I.

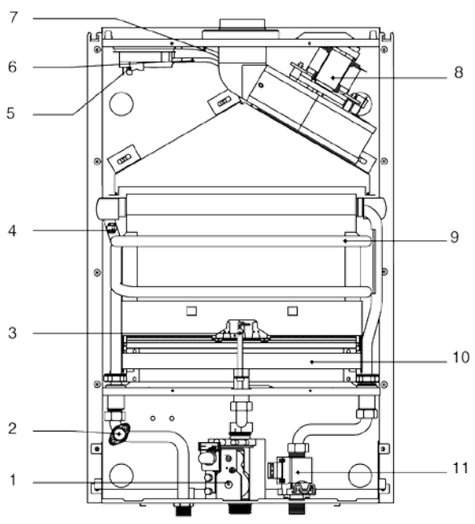

LEYENDA

1- Válvula de gas
2- Termostato límite
3- Electrodo encendido/detección llama
4- Sonda NTC sanitario
5- Presostato diferencial humos
6- Tubo toma presión
7- Tubo toma depresión venturi
8- Ventilador
9- Intercambiador
10- Quemador principal
11- Flusostato

Calentador estanco
IDRABAÑO ESI

DATOS TÉCNICOS	u.d.m.	Idrabaño 13 ESI	Idrabaño 17 ESI
Tipología		Cámara estanca	
Encendido		Electrónico	
Control de llama		Ionización	
Modulación de llama		Electrónica	
Producción de agua caliente con Δt 25°C	l/min	13	17
Potencia máxima nominal	kW	24,5	32
Potencia máxima útil	kW	22,5	28,8
AGUA			
Campo de selección de la temperatura de agua sanitaria	°C	de 40 a 58	de 40 a 58
Presión mínima / normal / máxima	bar	0,15 / 2 / 10	0,15 / 2 / 10
∅ Conexión agua		1/2"	1/2"
GAS			
Presión de alimentación nomimal MTN	mbar	20	20
Presión de alimentación manual GLP	mbar	30 - 37	30 - 37
∅ Conexión gas		3/4"	3/4"
Temperatura de humos Δt	°C	125	155
VALORES ELÉCTRICOS			
Potencia absorbida	W	70	85
Fusible	A	2	2
Tensión de alimentación	W-Hz	230 - 50	230 - 50
Grado de protección eléctrica	IP	X4D	X4D
TUBOS EVACUACIÓN HUMOS Y ASPIRACIÓN AIRE			
Longitud máxima rectilínea - tubos concéntricos ∅ 60-100	m	3,5	2,4
Pérdida de carga por instalación codo adicional 45° C / 90 °C	m	0,5 / 0,8	0,5 / 0,8
Longitud máxima rectilínea - tubos separados ∅ 80	m	8 + 8	8 + 8
Pérdida de carga por instalación codo adicional 45° C / 90 °C	m	0,6 / 1,5	0,6 / 1,5
DIMENSIONES, PESO, GAS, COMBUSTIÓN, HOMOLOGACIÓN			
Dimesiones (AltoxAnchoxFondo)	mm	640 x 400 x 246	640 x 400 x 246
Peso	kg	18,5	20
Código Producto gas disponible	MTN	2530553	2530563
Código Producto gas disponible	GLP	2530555	2530565
Homologación CE		51AP274	51AP274

Calentador cámara estanca

ionizado - encendido electrónico

CÓDIGO	GAS	MODELO	DIMENSIONES alto x ancho x fondo (mm)	POT. ÚTIL kW	PRODUCCIÓN SANITARIA (l/min)	P.V.P. € kW
2530553 2530555	MTN GLP	13 ESI	640 x 400 x 246	22,5	13	**595**
2530563 2530565	MTN GLP	17 ESI	640 x 400 x 246	28,8	17	**795**

Incluyen colector standard con toma análisis de combustión accesorio cod. 20000484.

Diseño técnico

Leyenda: AGUA SANITARIA **S**= Salida GAS= **G** AGUA SANITARIA **E**= Entrada

13 ESI - 17 ESI

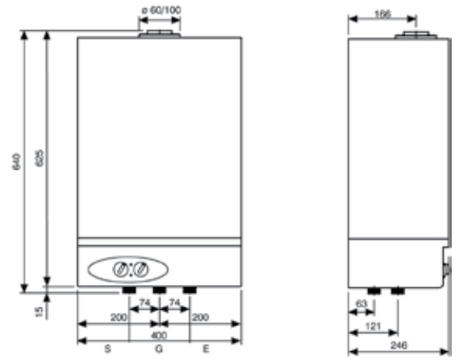

STANDARD CALENTADORES

Calentadores instantáneos
FONTE

- **Dimensiones reducidas** favorece el tiro en la evacuación de los productos de la combustión
- Modulación de llama en contínuo
- Función economizadora de gas y selector de temperatura
- Intercambiador de cobre revestido con una aleación protectora contra la oxidación
- Encendido electrónico y control de llama por ionización (mod. FONTE AE)
- Alimentación por batería de 1,5 V. suministrada de serie (mod. FONTE AE)
- Control de llama por termopar (mod. FONTE AP)
- Termostato de humos y funcionamiento a baja presión de A.C.S. 0,2 bar
- Incluye conexiones flexibles y llaves de corte ACS accesorio cod. F2002092
- Opcional, kit análisis de combustión accesorio cod. 1100219

DISPOSICIÓN CONEXIONES HIDRÁULICAS
FONTE 11 AE / AP

DISPOSICIÓN CONEXIONES HIDRÁULICAS
FONTE 14 AE / AP

CIRCUITO HIDRÁULICO FONTE AP

1- Campana de evacuación p.d.c.
2- Dispositivo control humos
3- Termostato límite agua
4- Intercambiador de calor
5- Quemador
6- Electrodo de encendido
7- Termopar
8- Inyector piloto
9- Inyectores
10- Salida de agua caliente
11- Toma de presión
12- Selector de temperatura
13- Venturi
14- Válvula hidráulica
15- Eje grupo hidráulico
16- Filtro de agua
17- Membrana
18- Entrada del agua fría
19- Pulsador de gas
20- Válvula de gas
21- Magneto
22- Filtro de gas

CIRCUITO HIDRÁULICO FONTE AE

1- Campana de evacuación p.d.c.
2- Dispositivo control humos
3- Termostato límite agua
4- Intercambiador de calor
5- Quemador
6- Electrodo de detección
7- Inyector piloto
8- Electrodo de encendido
9- Inyectores
10- Salida de agua caliente
11- Toma de presión
12- Selector de temperatura
13- Venturi
14- Válvula hidráulica
15- Eje grupo hidráulico
16- Filtro de agua
17- Membrana
18- Entrada del agua fría
19- Economizador
20- Válvula de gas
21- Dispositivo de control
22- Filtro de gas
23- Batería
24- Tarjeta electrónica
25- Microinterruptor

Calentadores instantáneos
FONTE

DATOS TÉCNICOS	u.d.m.	Fonte 11AE	Fonte 14 AE	Fonte 11 AP	Fonte 14 AP
Tipología		Cámara abierta			
Encendido		Batería de 1,5V		Piezoeléctrico	
Control de llama		Ionización		Termopar	
Modulación de llama		Continua		Continua	
Producción de agua caliente con Δt 25°C	l/min	11	14	11	14
Potencia máxima nominal	kW	21,8	27,2	21,8	27,2
Potencia máxima útil	kW	18,9	23,7	18,9	23,7
AGUA					
Campo de selección	l/min	de 2,5 a 5	de 5 a 10,8	de 2,5 a 5	de 5 a 10,8
Aumento de temperatura de agua-selector al máximo	°C	50	25	50	25
Presión mínima / normal / máxima	bar	0,2 / 2 / 10	0,2 / 2 / 10	0,2 / 2 / 10	0,2 / 2 / 10
∅ Conexión agua		1/2”	1/2”	1/2”	1/2”
GAS					
Presión de alimentación nomimal MTN	mbar	20	20	20	20
Presión de alimentación manual GLP (G30 - G31)	mbar	28/30 - 37	28/30 - 37	28/30 - 37	28/30 - 37
∅ Conexión gas		1/2”	1/2”	1/2”	1/2”
Temperatura de humos	°C	185	168	185	168
TUBOS DESCARGA HUMOS					
Diámetro ∅	mm	110	130	110	130
DIMENSIONES, PESO, GAS, COMBUSTIÓN, HOMOLOGACIÓN					
Dimesiones (AltoxAnchoxFondo)	mm	592 x 314 x 245	650 x 363 x 245	592 x 314 x 245	650 x 363 x 245
Peso	kg	11,1	12,6	10,6	12,1
Código Producto gas disponible	MTN	20015356	20015370	20015354	20015368
Código Producto gas disponible	GLP	20015367	20015371	20015355	20015369
Homologación CE		0694BU9611	0694BU9611	0694BU9611	0694BU9611

Calentador cámara abierta

ionizado - encendido electrónico por batería

CÓDIGO	GAS	MODELO	DIMENSIONES alto x ancho x fondo (mm)	POT. ÚTIL kW	PRODUCCIÓN SANITARIA (l/min)	P.V.P. € kW
20015356 20015367	MTN GLP	FONTE 11 AE	592 x 314 x 245	18,9	11	**340**
20015370 20015371	MTN GLP	FONTE 14 AE	650 x 363 x 245	23,7	14	**395**

Funcionamiento con batería suministrada de serie LR20 - 1,5 V. Incluye conexiones flexibles y llaves de corte ACS accesorio cod. F20020292.

llama piloto - encendido piezoeléctrico

CÓDIGO	GAS	MODELO	DIMENSIONES alto x ancho x fondo (mm)	POT. ÚTIL kW	PRODUCCIÓN SANITARIA (l/min)	P.V.P. € kW
20015354 20015355	MTN GLP	FONTE 11 AP	592 x 314 x 245	18,9	11	**270**
20015368 20015369	MTN GLP	FONTE 14 AP	650 x 363 x 245	23,7	14	**300**

Incluye conexiones flexibles y llaves de corte ACS accesorio cod F20020292.

Diseño técnico

Leyenda: AGUA SANITARIA **S**= Salida GAS= **G** AGUA SANITARIA **E**= Entrada

FONTE 11 /14 AE - 11 /14 AP

	11	14
A	592	650
B	110	130
C	101	101
D	245	245
E	314	363
F	128	148
G	54	74
H	84	104

Medidas en mm.

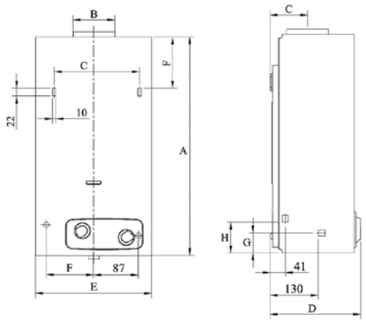

ACCESORIOS

Tubos concéntricos **ø 60/100 en aluminio/metal**

Artículo	CALDERA MURAL Mynute LOW NOx	Mynute Boiler	Exclusive MIX	Mynute S	Ciao e	CALENTADOR Idrabaño ESI	P.V.P. € (IVA no incluido)
cod.**1100019** COLECTOR STANDARD	DE SERIE ●	DE SERIE ●	DE SERIE ●	DE SERIE ●	DE SERIE ●		**40**
cod.**20000484** COLECTOR STANDARD CON TOMA ANÁLISIS DE COMBUSTIÓN	●	●	●	●	●	DE SERIE ●	**65**
cod. **1100029 / 1100059** COLECTOR VERTICAL ø 60-100 con vierteaguas para cubierta plana	●	●	●	●	●	●	**186**
cod. **1100029 / 1100069** COLECTOR VERTICAL ø 60-100 con vierteaguas para cubierta inclinada	●	●	●	●	●	●	**201**
cod.**1100039** PROLONGACIÓN CONCÉNTRICA 75 cm ø 60-100	●	●	●	●	●	●	**33**
cod.**1100049** PROLONGACIÓN CONCÉNTRICA 147 cm ø 60-100	●	●	●	●	●	●	**60**
cod. **1100089** CURVA CONCÉNTRICA 90° ø 60-100	●	●	●	●	●	●	**31**
cod. **20006502** CURVA CONCÉNTRICA REDUCIDA PARA SUSTITUCIÓN 90° ø 60-100					●		**31**
cod. **1100099** CURVA CONCÉNTRICA 45° ø 60-100	●	●	●	●	●	●	**45**

ACCESORIOS

Tubos concéntricos **ø 60/100 en aluminio/metal**

Artículo	CALDERA MURAL Mynute LOW NOx	Mynute Boiler	Exclusive MIX	Mynute S	Ciao e	CALENTADOR Idrabaño ESI	P.V.P. € (IVA no incluido)
cod.**1100109** 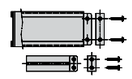 KIT ABRAZADERA ø 60-100	●	●	●	●	●	●	**17**
cod.**1100579** KIT RECOGECONDENSADOS PARA TUBO HORIZONTAL	●	●	●	●	●	●	**74**
cod. **1220029** 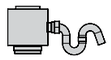 KIT RECOGECONDENSADOS PARA TUBO VERTICAL	●	●	●	●	●	●	**70**
cod.**1100129** 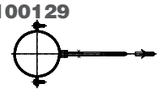 KIT ABRAZADERAS PARA TUBO ø 100 (confección de 4 uds.)	●	●	●	●	●	●	**28**

ACCESORIOS

Tubos separados **ø 80 en aluminio**

Artículo	CALDERA MURAL: Mynute LOW NOx	Mynute Boiler	Exclusive MIX	Mynute S	Ciao e	CALENTADOR: Idrabaño ESI	P.V.P. € (IVA no incluido)
cod.**1220409** KIT SISTEMA TUBOS SEPARADOS	●		●	●			**18**
cod.**1100549** KIT SISTEMA TUBOS SEPARADOS		●					**18**
cod.**20049143** KIT SISTEMA TUBOS SEPARADOS					●		**18**
cod.**20067406** REGULADOR ENTRADA DE AIRE	●	●		●	●		**15**
cod.**1100749** 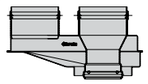 BIFURCADOR AIRE/HUMOS	●	●	●	●	●	●	**45**
cod.**1100139** TERMINAL ASPIRACIÓN AIRE ø 80	●	●	●	●	●	●	**60**
cod.**1100149** TERMINAL SALIDA HUMOS ø 80	●	●	●	●	●	●	**66**
cod.**1100189** PROLONGACIÓN CON JUNTA 50 cm ø 80	●	●	●	●	●	●	**21**
cod.**1100199** 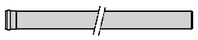 PROLONGACIÓN CON JUNTA 100 cm ø 80	●	●	●	●	●	●	**31**

ACCESORIOS

Tubos separados **ø 80 en aluminio**

Artículo	CALDERA MURAL: Mynute LOW NOx	Mynute Boiler	Exclusive MIX	Mynute S	Ciao e	CALENTADOR: Idrabaño ESI	P.V.P. € (IVA no incluido)
cod.**1100209** PROLONGACIÓN CON JUNTA 195 cm ø 80	●	●	●	●	●	●	**53**
cod.**1100169** CURVA 90° CON JUNTA ø 80	●	●	●	●	●	●	**46**
cod. **1100159** CURVA 45° CON JUNTA ø 80	●	●	●	●	●	●	**31**
cod.**1100589** KIT RECOGECONDENSADOS PARA TUBO HORIZONTAL	●	●	●	●	●	●	**51**
cod.**1100599** KIT RECOGECONDENSADOS PARA TUBO VERTICAL	●	●	●	●	●	●	**61**
cod.**1100229** KIT ABRAZADERAS PARA TUBO ø 80 (confección de 4 uds.)	●	●	●	●	●	●	**25**

ACCESORIOS

Accesorios evacuación de humos calentadores

Artículo	CALDERA MURAL: Mynute LOW NOx	Mynute Boiler	Exclusive MIX	Mynute S	Ciao e	CALENTADOR: Idrabaño ESI	Fonte 11 AE - AP	Fonte 14 AE - AP	P.V.P. € (IVA no incluido)
cod.**07-25400** 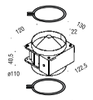 ACTIVADOR DE TIRO ø 110 (no incluido adaptadores tubo)*							●	●	**125**
cod.**1100219** 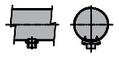 KIT TOMA ANÁLISIS DE COMBUSTIÓN							●	●	**21**

* Válido para calderas atmosféricas.

Accesorios hidráulicos y de instalación

Artículo	CALDERA MURAL: Mynute LOW NOx	Mynute Boiler	Exclusive MIX	Mynute S	Ciao e	CALENTADOR: Idrabaño ESI	Fonte 11 AE - AP	Fonte 14 AE - AP	P.V.P. € (IVA no incluido)
cod.**1220739** KIT BASTIDOR PASATUBOS 74				●					**42**
cod.**435** KIT BASTIDOR PASATUBOS 78	●								**42**
cod.**20030704** 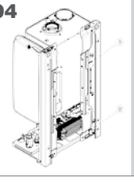 KIT BASTIDOR PASATUBOS 715					●				**44**

ACCESORIOS

Accesorios hidráulicos y de instalación

Artículo	CALDERA MURAL: Mynute LOW NOx	Mynute Boiler	Exclusive MIX	Mynute S	Ciao e	CALENTADOR: Idrabaño ESI	Fonte 11 AE - AP	Fonte 14 AE - AP	P.V.P. € (IVA no incluido)
cod.**20077607** KIT LLAVES DE CORTE CALEFACCIÓN, AGUA FRÍA Y RÁCORES	DE SERIE ●			DE SERIE ●	DE SERIE ●				**42**
cod.**1151149** KIT LLAVES DE CORTE DE CALEFACCIÓN		DE SERIE ●							**35**
cod.**20006152** KIT DIMA EXCLUSIVE (plantilla hidráulica de montaje)			DE SERIE ●						**60**
cod.**F20020292** CONEXIONES FLEXIBLES Y LLAVES DE CORTE ACS							●	●	**25**
cod.**07-159799** KIT SUSTITUCIÓN CALDERAS ULTRARÁPIDO RÁCORES DE LATÓN	●	●	●	●	●				**64**
cod.**695899** KIT SUSTITUCIÓN CALDERAS RÁPIDO MECANIZADO	●	●	●	●	●				**44**
cod.**1100779** RECIRCULACIÓN SANITARIO		●							**22**

ACCESORIOS

Accesorios de termorregulación climática

Artículo	CALDERA MURAL	Mynute LOW NOx	Mynute Boiler	Exclusive MIX	Mynute S	Ciao e	P.V.P. € (IVA no incluido)
cod. **20001776** PANEL DE MANDOS CONTROL REMOTO REC 08		●			●	●	**130**
cod. **20008401** KIT CONEXIÓN SONDA EXTERIOR / REC 08		●			●	●	**10**
cod.**1100439** SONDA TEMPERATURA EXTERIOR		●	●	●	●	●	**24**
cod. **20000783** TARJETA ELECTRÓNICA VÁLVULAS DE ZONA PARA REC 08		●			●	●	**70**

OMEGA INALÁMBRICO

NEW

- **Cronotermostato semanal modulante INALÁMBRICO.**
- Posibilidad de seleccionar parámetro de funcionamiento: termostato ambiente ON/OFF, programador horario y mando a distancia caldera con termostato ambiente modulante.
- 4 modalidades de funcionamiento: auto, vacaciones, off, festivo.
- 3-temperaturas seleccionables – confort, económico, anti-hielo.
- Temperatura de a.c.s. seleccionable (solo en modo de control remoto).

CÓDIGO	MODELO	DESCRIPCIÓN	P.V.P. € (IVA no incluido)
20050692	OMEGA WIRELESS	Cronotermostato semanal modulante inalámbrico	**190**

ALPHA DGT INALÁMBRICO

NEW

- **Termostato ambiente INALÁMBRICO** (5°C - 35°C rango de temperatura).
- Táctil y sencillo selector de temperatura.
- Fácil y rápida instalación.

CÓDIGO	MODELO	DESCRIPCIÓN	P.V.P. € (IVA no incluido)
20059641	ALPHA DGT WIRELESS	Termostato ambiente inalámbrico	**45**

CONNECT AP

- Separador hidráulico que incorpora bomba circuladora con tres velocidades de regulación, controlada electrónicamente a través de la caldera
- Ideal en instalaciones con funcionamiento a baja temperatura (suelo radiante)
- Incorpora termómetro de temperatura del circuito de calefacción
- Se suministra con cable para su conexión directa a la gama de calderas murales de condensación Exclusive Boiler GREEN HE/ Exclusive GREEN HE
- Posibilidad de instalación empotrada ó fijación a pared
- Se aconseja instalar un termostato límite de seguridad (cod. accesorio 1220639) en caso de instalaciones a baja tempertura

gestión instalación alto caudal de impulsión

CÓDIGO	MODELO	DIMENSIONES alto x ancho x fondo (mm)	PESO (kg)	P.V.P. € (IVA no incluido)
1102549	CONNECT AP	616×440×115	14	**450**

CONNECT AT/BT

- Separador hidráulico que incorpora válvula mezcladora motorizada automática
- Permite la termorregulación climática del circuito de alta y baja temperatura a través de la tarjeta electrónica integrada, gestionado desde la caldera
- Se suministra con cable para su conexión a la gama de calderas murales de condensación Exclusive Boiler GREEN HE/ Exclusive GREEN HE
- incorporan de serie dos bombas circuladoras de alto caudal de impulsión con tres velocidades de regulación, kit termostato límite del circuito de baja temperatura, purgador automático y termómetros para cada circuito de gestión
- Posibilidad de instalación empotrada ó fijación a pared

gestión 1 zona a alta temperatura y 1 zona a baja temperatura- Válvula mezcladora motorizada automática

CÓDIGO	MODELO	DIMENSIONES alto x ancho x fondo (mm)	PESO (kg)	P.V.P. € (IVA no incluido)
1102539	CONNECT AT/BT *	616×440×115	15	**860**

* Para su instalación con modelos de caldera mural de condensación de la gama Exclusive GREEN HE

CONNECT AP - PRESIÓN RESIDUAL

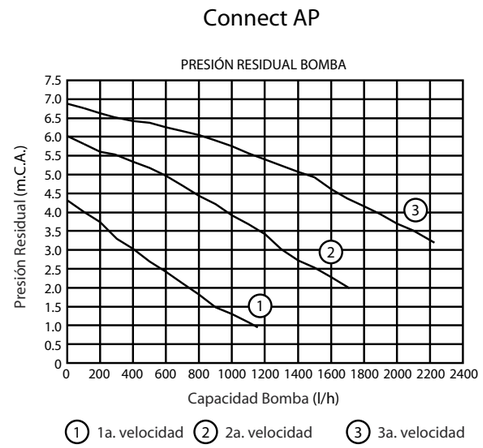

CONNECT AT/BT - PRESIÓN RESIDUAL

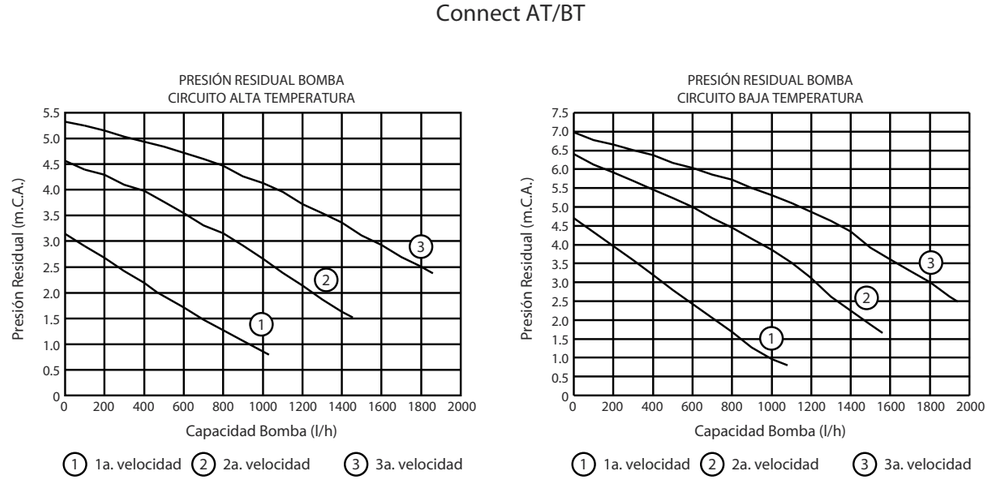

CONNECT MIX

- Separador hidráulico que incorpora válvula mezcladora motorizada manual, para su instalación a cualquier modelo de caldera mural ó de pie. de condensación ó standard
- Predispuesto para la conexión de los termostatos ambiente en cada zona y de la sonda exterior
- Incorporan de serie dos bombas circuladoras de alto caudal de impulsión con tres velocidades de regulación, kit termostato límite del circuito de baja temperatura, purgador automático y termómetros para cada circuito de gestión
- Se suministran con cables necesarios para la conexión a caldera
- Posibilidad de instalación empotrada ó fijación a pared

gestión 1 zona a alta temperatura y 1 zona a baja temperatura- Válvula mezcladora motorizada automática

CÓDIGO	MODELO	DIMENSIONES alto x ancho x fondo (mm)	PESO (kg)	P.V.P. € (IVA no incluido)
20000674	CONNECT MIX	616×440×115	16	**885**

CONNECT BASE

- Separador hidráulico que incorpora válvula mezcladora termostática manual, para su instalación a cualquier modelo de caldera mural ó de pie. de condensación ó standard
- Predispuesto para la conexión de los termostatos ambiente en cada zona
- Incorporan de serie bombas circuladoras de alto caudal de impulsión con tres velocidades de regulación (2 bombas Connect Base MIX 1 - 3 bombas Connect Base MIX 2), kit termostato límite del circuito de baja temperatura, purgador automático y termómetros para cada circuito de gestión
- Se suministran con cables necesarios para la conexión a caldera
- Posibilidad de instalación empotrada ó fijación a pared

gestión 1 zona a alta temperatura y 1 zona a baja temperatura - Válvula mezcladora termostática manual

CÓDIGO	MODELO	DIMENSIONES alto x ancho x fondo (mm)	PESO (kg)	P.V.P. € (IVA no incluido)
1102519	CONNECT BASE MIX 1	616×440×115	16	**680**

gestión 1 zona a alta temperatura y 2 zonas a baja temperatura - Válvula mezcladora termostática manual

20007260	CONNECT BASE MIX 2	ver BOX	15	**864**

Para la instalación del CONNECT BASE MIX2 **es imprescindible** comprar el BOX para instalación, CÓDIGO 20007305.

20007305	BOX de ENCASTRE para instalación CONNECT**	720×400×160	8	**126**

CONNECT - PRESIÓN RESIDUAL

Connect MIX

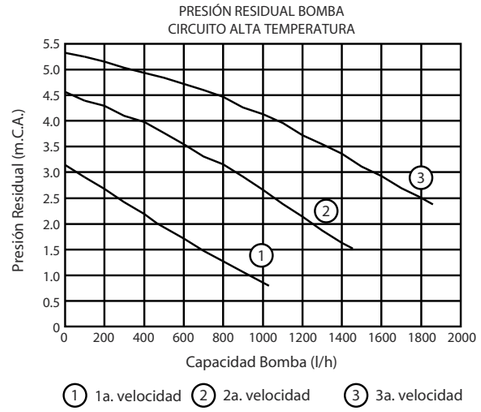

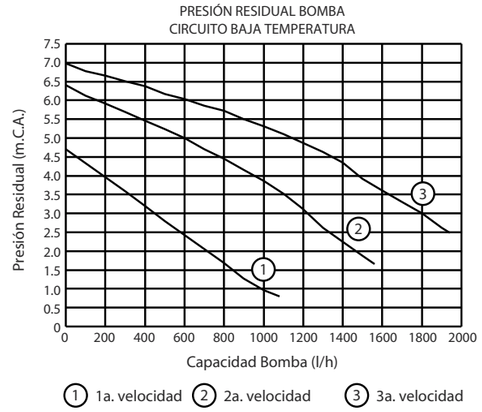

Connect BASE MIX 1

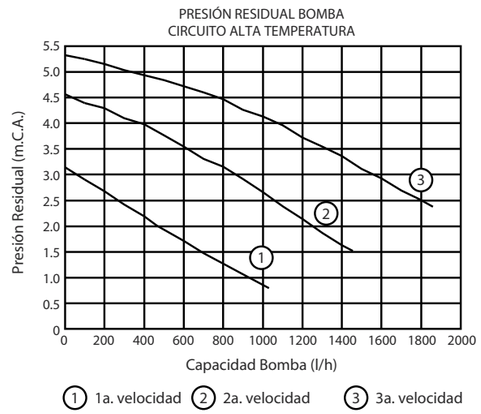

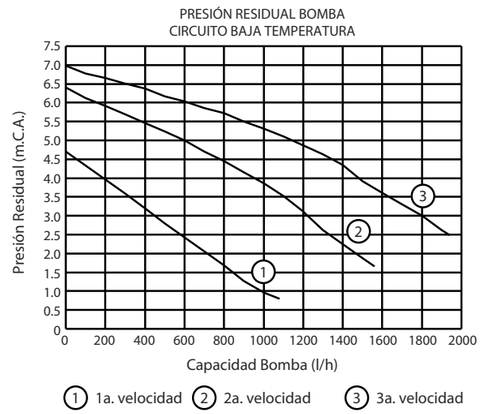

Connect BASE MIX 2

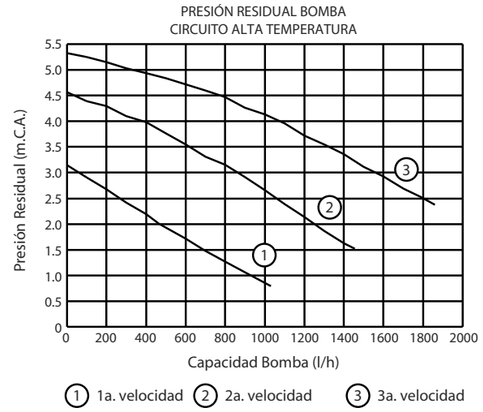

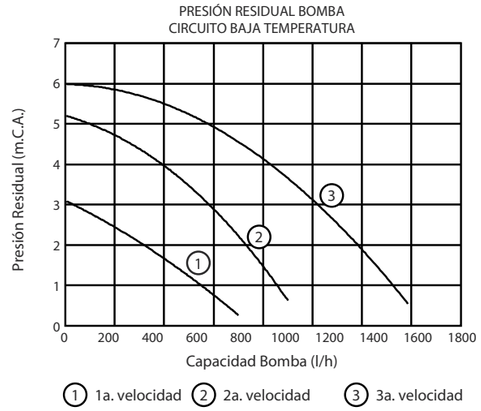

Acumulador de ACS para calderas murales R.S.I. (sólo calefacción)

BV

NEW

- Acumulador ideal para instalar junto con calderas murales de sólo calefacción (MODELOS R.S.I. Beretta).
- Proyectados para satisfacer demandas de grandes consumos de A.C.S..
- Serpentín interno de elevada capacidad de intercambio térmico.
- Ánodo de magnesio y cuadro de mandos, suministrados de serie.
- Vaso de expansión de 4 litros suministrado de serie.
- Posibilidad de instalación empotrada ó fijación a la pared.
- Opcionalmente, kit hidráulico de conexión con dos posibilidades:
  - en columna, longitud 80 cms accesorio cod. 696109
  - a distancia, longitud máxima 4 metros accesorio cod. 696119

CÓDIGO	MODELO	DIMENSIONES alto x ø (mm)	CAPACIDAD ACUMULADOR (l)	P.V.P. € (IVA no incluido)
20050723	BV 120	723 x 560	120	**795**

accesorios específicos

CÓDIGO	DESCRIPCIÓN	P.V.P. € (IVA no incluido)
696109	Conexión en columna (0,8m)	**40**
696119	Conexión a distancia (máx. 4m)	**104**

CÓDIGO	DESCRIPCIÓN	P.V.P. € (IVA no incluido)
1220599	Sonda NTC acumulador	**28**

Dispositivos hidráulicos

KIT SOLAR INDIVIDUAL - VÁLVULA MEZCLADORA

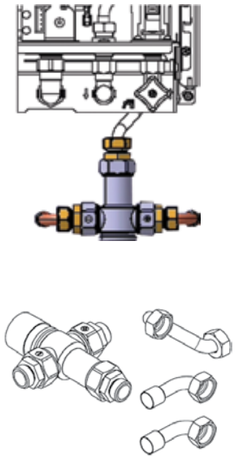

- Conectado a cualquier caldera mural mixta instantánea de la gama BERETTA permite:
  - APROVECHAR AL MÁXIMO LA ENERGÍA SOLAR, dado que la caldera mural de apoyo a la instalación solar térmica actuará en el momento que no pueda cubrirse la solicitud de agua caliente sanitaria demandada.
  - AHORRAR EN EL CONSUMO DE GAS, sólo se encenderá el quemador cuando la temperatura de a.c.s. calentada por captadores térmicos sea inferior a la demandada. Con la instalación de un termostato opcional, el kit solar evitará el encendido innecesario de la caldera mural.
  - MÁXIMAS SEGURIDADES, evitando principalmente cualquier riesgo de quemaduras al usuario que pudiera producirse en el suministro del agua, dadas las altas temperaturas que alcanzan los depósitos dónde se acumula el agua calentada por captadores solares (sobretodo en épocas de máxima radiación solar, verano).

CÓDIGO	MODELO	P.V.P. € (IVA no incluido)
1102359	KIT SOLAR VÁLVULA MEZCLADORA	**75**

KIT SOLAR CENTRALIZADO BASE

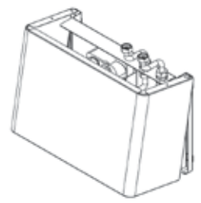

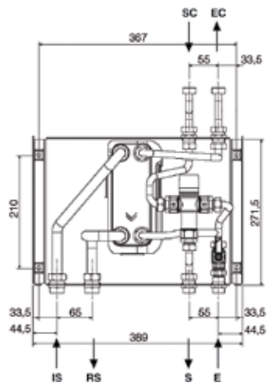

- Para optimizar el aprovechamiento de la energía solar térmica en instalaciones centralizadas con la máxima eficiencia, incorpora:
  - Intercambiador de placas con 24 kW de potencia fabricado en acero inoxidable AISI 316 aislado térmicamente
  - Válvula mezcladora termostática manual con regulación de la temperatura de agua caliente de 38 a 60° C
  - Llave de Corte de Agua Fría
  - Conexiones hidráulicas Primario 3/4” Secundario 1/2”
  - Carcasa embellecedora
- Kit solar centralizado base incorpora rácores de conexión directa a caldera mural gama Ciao GREEN y Ciao e

CÓDIGO	MODELO	P.V.P. € (IVA no incluido)
20001343	KIT SOLAR CENTRALIZADO BASE	**220**

VÁLVULA MEZCLADORA DESVIADORA SOLAR

- Se puede conectar a cualquier caldera mural mixta instantánea y/o calentador de la gama BERETTA
- Apto para su uso con agua caliente sanitaria calentada por colectores solares
- Temperatura seleccionable (de 30º a 56ºC)
- Soporte de montaje y juntas incluidas

CÓDIGO	MODELO	P.V.P. € (IVA no incluido)
20035644	VÁLVULA MEZCLADORA DESVIADORA SOLAR	**130**

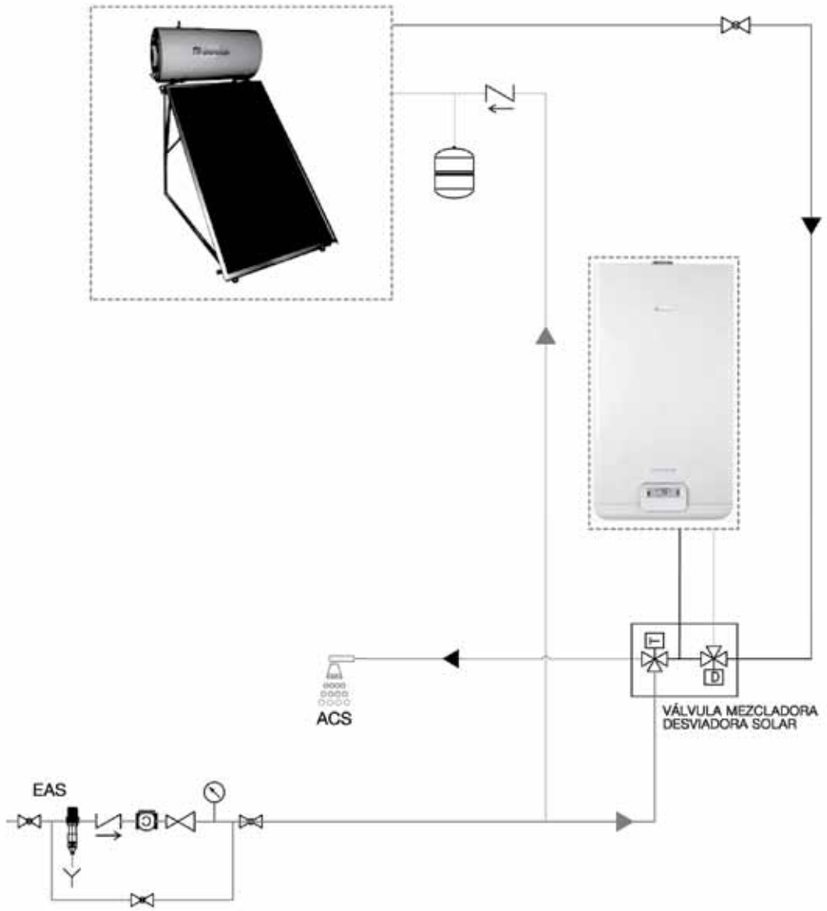

NOTAS

UNA CONSOLIDADA GARANTÍA A SU SERVICIO

Una amplia y extensa red de Servicios Técnicos Oficiales con cobertura nacional

Servicio Post-venta

¿Quién mejor que BERETTA para garantizar la máxima calidad del servicio de mantenimiento de su caldera ó calentador?

SAT

Nuestros Servicios de Asistencia Técnica BERETTA disponen de:

- Profesionales cualificados formados por el fabricante y especializados en el producto

- Herramientas y recambios originales

- Autorización para intervenir durante el período de Garantía

Programa de mantenimiento preventivo anual

Con el fin de asegurar su funcionamiento en óptimas condiciones, a lo largo del tiempo con el mínimo consumo de gas, le aconsejamos contratar el PROGRAMA DE MANTENIMIENTO PREVENTIVO ANUAL

CONFORT 5 años

CONFORT 3 años

Puede consultar
y ampliar la información
a través de la página web:
www.berettacalderas.com

CONFORT 5 años CONFORT 3 años

Beretta Service le ofrece en la Puesta en Marcha, AMPLIAR Y CUMPLIR con las condiciones de la garantía legal de su caldera, a través de los Contratos de Mantenimiento Preventivo Anual

Beretta service

RED OFICIAL DE SERVICIOS DE ASISTENCIA TÉCNICA

ANDALUCÍA

ALMERÍA:
TALLERES HERNÁNDEZ OLMO, S.L.
C/ Zurgena, Nº 14
04738 PUEBLA DE VÍCAR
tel. - fax. 950 557 123

CÁDIZ: FONGAS JEREZ, S.C.A.
Parque Oeste, C/ Algaira, Nº 11
11408 JEREZ DE LA FRONTERA
tel. 956 354 055 - 615 608 007

CÓRDOBA: CORDOCLIMAMD, S.L.
Pol. Ind. La Torrecilla,
C/ Alicatadores, Nº 5
14013 CORDOBA
tel. 957 330 993 - fax. 957 330 993

GRANADA:
SOLUCIONES TECNICAS GARCRO, S.L.
C/ Azhuma, 15, 1
18005 GRANADA
tel. 661 349 643

HUELVA: CLIMAGAS ONUBENSE, S.L.
c/ Jabugo, local E
21007 HUELVA
tel. 959 271 930 – fax. 959 271 931

JAEN: AIDF, S.L.
Avda. Linares, 59
23711 BAÑOS DE LA ENCINA
tel. 953 613 421

JAEN: STO ASERVITECO SUR 2000, S.L.
C/ Don Bosco, Nº 8 - 23400 UBEDA
tel. 953 793 272 fax. 953 793 245

MÁLAGA: GAS ALHAURIN, S.L.
Avda. de las Palmeras, Nº 11
29130 ALHAURIN DE LA TORRE
tel. 952 410 180 - fax. 952 410 180

MÁLAGA-MARBELLA: GASMAN, S.L.
C/ Plata, Nº 11 - 29600 MARBELLA
tel. 952 775 656 - fax. 952 775 656

SEVILLA-CAPITAL:
SABIN TECNISERVICIOS, S.L.
Avda. Villas de Cuba, Nº 75 - 41007 SEVILLA
tel. 954 518 139 - fax. 954 519 329

ARAGÓN

HUESCA: CLIMAGASBY, S.L.
C/ Pol. Sepes, Parcela, Nº 32 Nave 1
22006 HUESCA
tel. 974 239 239 - fax. 974 239 240

TERUEL:
ASISTÉNCIA TÉCNICA TERUEL, S.L.
C/ Miguel Ibañez, Nº 38 Bajo - 44003
TERUEL
tel. 978 608 676 - fax. 978 608 676

ZARAGOZA: CLIMAGASBY, S.L.
C/ María Moliner, 14, Bajos
50007 ZARAGOZA
tel. 976 258 383 - fax. 976 258 364

ZARAGOZA -TERUEL:
MATEC CLIMA, S.L.
C/ Guma, Nº 14 - 50700 CASPE
tel. 976 636 609 - fax. 976 636 609

ASTURIAS

ASTURIAS: JONGAS MANT., S.L.
C/ Ateneo Obrero de la Calzada, Nº 5
Bajo D - 33123 GIJÓN
tel. 985 163 232 - fax. 985 160 400

BALEARES

MALLORCA: GERARDO DIAZ PONCE
C/ Llorens Riber, 2, bajos 2, local 2
07005 Palma de Mallorca
tel. 610 761 573

CANTABRIA

SANTANDER: COSSÍO, S.C.
C/ Bajada el Caleruco, Nº 5A Bajo
39012 SANTANDER
tel. 942 333 697 - fax. 942 333 697

CATALUNYA - ANDORRA

BARCELONA: BARCELONÈS Y VALLÈS OCCIDENTAL; SERVISAT
C/ Mariá Benlliure, 17 local 2
08940 CORNELLA DE LLOBREGAT
tel. 902 195 648 - fax. 933 768 977

BARCELONA: BAIX LLOBREGAT (excepto ESPARRAGUERA Y OLESA DE MONTSERRAT)
Y GARRAF; FCO. J. DE LA MORENA, S.L.
C/ Constitución, 48
08980 SANT FELIU DE LLOBREGAT
tel. 936 853 735 - fax. 936 661 105

BARCELONA: MARESME;
MIGUEL CARNERO, S.L.
C/ Sant Ramón, Nº 17 - 08301 MATARÓ
tel. 937 960 291 - fax. 937 553 179

BARCELONA: OSONA Y RIPOLLÈS;
SAT JUVANTENY, S.L.
C/ Nou, Nº 109-111 - 08500 VIC
tel. 938 862 023 - fax. 938 861 231

BARCELONA: VALLÈS ORIENTAL;
SAT PARERA, S.L.
C/ Tagamanent, Nº 105-107 Local 4
08520 LES FRANQUESES DEL VALLES
tel. 938404982 - fax. 938404983

BARCELONA: BAGES, SOLSONÈS, BERGUEDÀ; SERVEI TÉCNIC BERRAL, S.L.
C/ Pau Casals, Nº 18 Bajo - 08243 MANRESA
tel. 902 021 922 - fax. 938 744 343

BARCELONA: ANÒIA, ALT PENEDÈS Y MUNICIPIOS BAIX LLOBREGAT
(ESPARRAGUERA Y OLESA DE MONTSERRAT);
AIRGAS
C/ Piera Nº 22 - 08700 IGUALADA
tel. 938 049 470 - 619703828

GIRONA: GIRONÈS NORD, BAIX EMPORDÀ; REELVI, S.L.
C/ Tramuntana, Nº 3 - 7 - 17180 VILABLAREIX
tel. 902 027 467 - fax. 972 234 230

GIRONA: LA GARROTXA, PLA DE L'ESTANY RIPOLLÈS; GRAU SISTEMES TÉRMICS, S.L.
C/ Mestre Toldrá, Nº 32 - 17800 OLOT
tel. 972 268 964 - fax. 972 265 004

GIRONA: LA SELVA SUD;
RAFAEL ORTEGA ROMERA
C/ Fleta, Nº 14 - 08389 PALAFOLLS
tel. 937 652 023 - fax. 937 657 076

GIRONA: ALT EMPORDÀ; SAT SETEM, SCP
Plaça Victòria Catalana, 10 ,baixos
17480 ROSES
tel. 972 254 432 - fax. 972 254 432

LLEIDA: BRECOR
C/ Corts Catalanes, Nº 25-27 - 25005 LLEIDA
tel. 973 240 113 - fax. 973 233 716

LLEIDA:
AC REPARACIÓN DE CALDERAS, S.L.
Plaça Cappont, 8 local 3 - 25001 LLEIDA
tel. 973 216 927 - fax. 973 216 927

LLEIDA: TREMP - VALL D'ARAN;
GERMANS ALEGRET, S.L.
C/ Sols, Nº 45 Bajo - 25620 TREMP
tel. 973 651 401 -fax. 973 653 247

LLEIDA: ALT URGELL - CERDANYA;
SARASA, SCP
Carretera Vilallovent, Nº 15, local 2
17520 PUIGCERDÁ
tel. 972 882 185

TARRAGONA: PROVINCIA (excepto BAIX EBRE Y MONTSIÁ);
SAT LLUÍS, S.L.
C/ Pje. Gratallops Nº 13, Pol. Agro Reus
43206 REUS
tel. 902 181 088 - fax. 977 321 399

TARRAGONA: BAIX EBRE I MONTSIÁ;
AUGUSTO ALMENDROS INST.,S.L.
C/ Marqués de Comillas, Nº 13
43500 TORTOSA
tel. 977 502 593 - fax. 977 588 257

PRINCIPADO DE ANDORRA: ISAGAS
C/ Chalet Casa Blanca, Cami de les Moles
AD400 ANYOS-LA MASSANA
tel. 00 376 321 414 - fax. 00 376 838 099

CASTILLA LA MANCHA

ALBACETE: CENTRAL DE SERVICIOS
C/ Quevedo, Nº 15 Bajo
02005 ALBACETE
tel. 967 237 259 - fax. 967 604 912

ALBACETE: CLIMAN AGUILAR, S.L.
C/ Obispo Tagaste, Nº 18
02005 ALBACETE
tel. 902 026 670 - fax. 967 211 407

CIUDAD REAL: COMERCIAL CONART
Casa Parraga, Nº 40
13690 ALAMERA DE CERVERA
tel. 926 582 006 - fax. 926 582 006

CUENCA: CENTRAL SERVICIOS S.M., S.L.
Avda. República Argentina, Nº 5 Bajo
16002 CUENCA
tel. 969 212 020 - fax. 969 226 961

GUADALAJARA: GUADASATMAN
C/ Educación, , Nº 3
19208 ALOVERA
tel. 949 270 316 - fax. 949 275 026

TOLEDO-CENTRO: BOCINTEGRAL, C.B.
C/ Cura Peropérez, 18 - 45200 ILLESCAS
tel. 616 139 739 - fax. 925 542 639

TOLEDO-TALAVERA DE LA REINA:
REP. ELECTROMATIC, S.L.
C/ Juventino Nieto Blanco, Nº 4
45600 TALAVERA DE LA REINA
tel. 925 804 826 - fax. 925 821 112

TOLEDO-TALAVERA DE LA REINA:
GAS TALAVERA, S.L.
C/ Pedro de Valdiria, 9
45600 TALAVERA DE LA REINA
tel. 925 817 333

CASTILLA -LEÓN

ÁVILA:
SAT TAHER, S. L.
C/Sargento Provisional, 3 - 05003 ÁVILA
tel. 920251896 - fax. 920224393

Beretta service

RED OFICIAL DE SERVICIOS DE ASISTENCIA TÉCNICA

BURGOS:
PEDRO ANTONIO BALBAS LLORENTE
C/ San Zadornil, Nº 9 Bajo - 09003 BURGOS
tel. 947 273 696 - fax. 947 277 250

BURGOS: SAT CID
C/ Alto San Pedro, 20
09140 QUINTANILLA DE VIVAR
tel. 947 292 176 - fax. 947 292 176

BURGOS-ARANDA DE DUERO:
JOSÉ VELASCO BADILLO
Pza. La Ribera, Nº4
09400 ARANDA DE DUERO
tel. 947 500 637 - fax. 947 500 637

LEÓN: ATECAL MANTENIMIENTO, S.L.
C/ Miguel Hernández, Nº 12 Bajo
24195 VILLAOBISPO DE LAS REGUERAS
tel. 987 307 539 - fax. 987 307 539

LEÓN: PONFERRADA y comarca de "EL BIERZO"; BIERZO SAT, S.L.
C/ Vía Río Tremor, S/N - 24400 PONFERRADA
tel. 987 401 951 - fax. 987 410 491

PALENCIA: SATERMI PALENCIA, S.L.
C/ Francia, Nº 39 Nave 7 - 34004 PALENCIA
tel. 979 165 039 - fax. 979 165 823

PALENCIA: SERCO MANT. Y CALEFACCIÓN, S.L.
C/ Diego Laínez, 8 bajos - 34004 PALENCIA
tel. 979 714 177- fax. 979 714 177

SALAMANCA: ALFREDO GARCÍA CRESPO
C/ Lazarillo de Tormes, Nº 26
37500 CIUDAD RODRIGO
Tel. 923 482 401 - Móvil 665 260 307

SALAMANCA:
MANUEL ALONSO MIGUEL E HIJOS, S.L.
C/ Fucsia, Nº 1 - 37004 SALAMANCA
tel. 923 229 751 - fax. 923 255 007

SEGOVIA: ATC SANZ DELGADO, S.L.
C/ Real, 43 local bajo
40194 PALAZUELOS DE ERESMA
tel. 921 436 461 - fax. 921 436 461

SORIA: REPARACIONES VERGARA
C/ Los Robles, Nº 4 (Urb. La Sabina)
42191 LOS RÁBANOS
tel. 975 221 584 - fax. 975 221 584

VALLADOLID: ALDASAT VALLADOLID, S.L.
C/ Amadeo Arias, Nº 10 Local 3
47014 VALLADOLID
tel. 983 370 351 - fax. 983 370 351

ZAMORA: TECNOZAMORA, S.L.
C/ de la Hiniesta, Nº 54 Bajo - 49025 ZAMORA
tel. 980 526 432 - fax. 980 671 291

COMUNIDAD VALENCIANA

ALICANTE: CONFORT LUCENTUM, S.L.
Avda. de Alcoy, 117 - 03009 ALICANTE
tel. 965 501 552

ALICANTE CAPITAL y municipios
SAN JUAN, MUTXAMEL, EL CAMPELLO, VILAJOIOSA, XIXONA, AGOST, MONFORTE DEL CID, SANT VICENT DEL RASPEIG, ELDA, PETREL: **SERVITEC CALDERAS**
C/ Antares, 35, local izq - 03006 ALICANTE
tel. 965 281 611 - 629 073 700

ALICANTE SUR (GUADAMAR DE SEGURA HASTA ELCHE, MONÓVAR, CREVILLENTE):
CAMINSAT,S.L.
C/ Capitán Gaspar Ortiz, 124 - 03204 ELCHE
tel. 966 799 099 - móvil 629 174 607

CASTELLÓN CENTRO-SUR:
J.L.MONTGAS, S.L.
Avda. Casalduch, Nº 23, Bajo
12005 CASTELLON
tel. 964 630 742 - fax. 964 630 745

CASTELLÓN NORTE: GUILLEM BLASI, S.L.
C/ Pilar, Nº 27 - 12500 VINAROZ
tel. 964 452 916 - fax. 964 452 916

VALENCIA NORTE-CENTRO:
TÉRMICAS GRANELL, S.L.
Pl. Esglesia de Forn d'Alcedo, 6
46026 VALENCIA
tel. 963 965 164 - fax. 963 965 164

VALENCIA-UTIEL Y REQUENA:
COMPONENTES DEL CALOR, S.L.
Oficinas: C/ Rozaleme, Nº 8 Bajo
tel. 962 304 995 fax. 962 323 377
Almacén: Crta. Nacional 322 Km 455
tel. 962 300 695 - fax. 962 300 695
46340 REQUENA

VALENCIA SUR-ALICANTE NORTE:
FONTALCA, S.L.
C/ Blasco Ibañez, Nº 34 - 46650 CANALS
tel. 962 244 083 - fax. 962 238 058

EXTREMADURA

BADAJOZ: ALDIAN, S.C.
C/ La Montería, Nº 3 Local C - 06003 BADAJOZ
tel. 924 251 840 - fax. 924 245 176

BADAJOZ-VILLANUEVA DE LA SERENA:
GALA & CARMONA, S.L.
Avda. Puerta Serena, Local 2
06700 VILLANUEVA DE LA SERENA
tel. 924 845 195 - fax. 924 111 297

GALICIA

LA CORUÑA: ASISTEGA, S.L.
Avda. Vilaboa, Nº 181 Bj - 15174 CULLEREDO
tel. 981 612 535

LA CORUÑA-S. DE COMPOSTELA:
INSOLENG GALAICA, S.L.
C/ Sanjurjo Badía, Nº 105 Ent.
36207 VIGO
tel. 986 265 623

LA CORUÑA-EL FERROL:
PASTOR SÁNCHEZ PIÑON
C/ Estrada de Castela, Nº 596
15572 NARON - tel. 616 692 549

LUGO (excepto MONFORTE DE LEMOS):
FONCALSA DISTRIZ, S.L.
Rua Lavandeira, 83 bajo dcha. - 27003 LUGO
tel. 982 203 585 - fax. 982 204 622

ORENSE Y MONFORTE DE LEMOS (prov. LUGO): **HYDRO GLOBAL, S.L.**
C/ López Ferreiro, Nº 2 Bajo - 32001 ORENSE
tel. 902 012 554 - fax. 988 511 422

PONTEVEDRA: INSOLENG GALAICA, S.L.
C/ Arenal, Nº 17 Izq. - 36500 LALÍN
tel. 881 101 216 - fax. 986 265 624

LA RIOJA

LOGROÑO: REPARACIONES CHEMA
C/ Primo de Rivera, Nº 15 - 26004 LOGROÑO
tel. 941 201 745 - fax. 941 254 660

NAVARRA

NAVARRA:
CONSERV. MANT. NAVARRA, S.L.
C/ Pol. Ind. Area Plazaola Manzana D, Nº 8
31195 AIZOAIN
tel. 948 306 161 - fax. 948 306 164

NAVARRA-ZONA TUDELA:
NASERCAL NAVARRA, S.L.
C/ Tejerías, Nº 27- 29 Bajo
31500 TUDELA
tel. 948 411 210 - fax. 948 824 038

MADRID

MADRID: CENTERMI, S.L.
C/ Rompedizo, 3 - 28044 MADRID
tel. 915 095 059 - fax. 915 091 586

MADRID: REPARACIONES TECNICAS DEL HOGAR, S.L.
tel. 917 106 218 - fax. 917 051 503

MELILLA

MELILLA: PEDRO PÉREZ GUANTES
C/ Juan de Juanes, Nº 13
52004 MELILLA
tel. 952 671 984 - fax. 952 671 984

MURCIA

MURCIA: SATALEMU, S.L.
Polígono El Tino, parcela 72, nave 7
30100 ESPINARDO
Tel. 968 287 052 - fax. 968 305 455

MURCIA-NORESTE (CARAVACA DE LA CRUZ, CEHEGIN, CALASPARRA, BULLAS, MORATALLA):
FONTANERÍA ZAPLANA, C.B.
C/ Camino del Jardinico, Nº 25
30400 CARAVACA DE LA CRUZ
tel. 968 707 273 - fax. 968 707 273

MURCIA (ORIHUELA HASTA MOLINA DE SEGURA, LIBRILLA, ALCANTARILLA):
SERVICIO TÉCNICO ZAPATA
C/ General Perón, Nº 6
03190 PILAR DE LA HORADADA
tel. 966 766 306 - fax. 965 352 866

MURCIA (NORTE HASTA JUMILLA, CIEZA, ARCHENA, CREVILLENTE):
CAMINSAT,S.L.
C/ Capitán Gaspar Ortiz, 124
03204 ELCHE
tel. 966 799 099 - móvil 629 174 607

PAÍS VASCO

ÁLAVA:
RAMÓN PEDRO BAYER, S.L.
C/ Venta de la Estrella, Nº 6
Pabellón, Nº 69 - 01006 VITORIA
tel. 945 136 358 - fax. 945 137 982

GUIPUZCOA: VEGAR GENTIL, C.B.
Pza. de los Marinos, S/N
20011 SAN SEBASTIAN
tel. 943 455 564 - fax. 943 453 604

GUIPUZCOA: ALTO DEVA;
MANTENIMIENTOS REAN 2003, S.L.
Oficinas: Avda. Ibargarai, Nº 17 2º C
Almacén: Amillaga Kalea, Nº 31
20570 BERGARA
tel. 943 760 245 - fax. 943 760 245

GUIPUZCOA: BAJO DEVA;
RENÉ GÓMEZ, S.L.
Avda. Ibargarai, Nº 6 - 20570 BERGARA
tel. 943 761 535 - fax. 943 761 535

VIZCAYA:
ASITEC-MANTENIMIENTO E INST.,S.L.
C/ Langilería, 60, bajo
48940 LEIOA
tel. 944 801 747 - fax. 944 801 574

VIZCAYA: SAT URUEÑA, S.L.
C/ Orixe, Nº 54-56
48015 BILBAO
tel. 944 758 947 - fax. 944 759 154

LONGITUDES MÁXIMAS RECTILÍNEAS HORIZONTALES DE LOS CONDUCTOS DE EVACUACIÓN

Calderas Murales — clase 5NOx Condensación

CONDENSACIÓN		CONCÉNTRICO-COAXIAL (m)				SEPARADOS	
		Ø 60-100 mm		Ø 80-125 mm		Ø 80 mm	
Exclusive BOILER GREEN HE 35 B.S.I.		7,85*		14,85*		40 + 40*	
Exclusive GREEN HE 35 C.S.I.		7,85		14,85*		40 + 40	
Exclusive GREEN HE 35 R.S.I.		7,85		14,85*		40 + 40	
Mynute GREEN 50 R.S.I.		1,85*		4,85*		20 + 20*	
Ciao GREEN 29 C.S.I.		4,85*		12,8*		40 + 40*	
Ciao GREEN 25 C.S.I.		5,85*		15,3*		45 + 45*	
Ciao GREEN 25 R.S.I.		5,85*		15,3*		45 + 45*	
Pérdidas de carga por instalación de codos adicionales (m)	codo 45º	0,5	1,3*	0,5	1*	0,5	1*
	codo 90º	0,8	1,6*	0,8	1,5*	0,8	1,5*

Caldera de Pie — clase 5NOx Condensación

CALDERA DE PIE		CONCÉNTRICO-COAXIAL (m)		SEPARADOS
		Ø 60-100 mm	Ø 80-125 mm	Ø 80 mm
Tower GREEN 28 B.S.I.		7,8	17	30 + 30
Pérdidas de carga por instalación de codos adicionales (m)	codo 45º	0,5	1	1
	codo 90º	0,8	1,5	1,5

Módulo Mural Térmico — clase 5NOx Condensación

MODULO MURAL TÉRMICO POWER PLUS	POTENCIA NOMINAL MÁXIMA (Hi) kW	LONGITUD MÁXIMA (m)	Ø CONDUCTO EVACUACIÓN HUMOS (mm)
1 POWER PLUS 50 MASTER	< 45	30	50
1 POWER PLUS 100 MASTER / MASTER DEP	< 90	55	125
1 POWER PLUS 50 MASTER + 1 POWER PLUS 100 SLAVE	< 135	55	125
1 POWER PLUS 100 MASTER + 1 POWER PLUS 100 SLAVE	< 180	50	125
1 POWER PLUS 50 MASTER + 2 POWER PLUS 100 SLAVE	< 225	30	125
1 POWER PLUS 100 MASTER + 2 POWER PLUS 100 SLAVE	< 270	30	125
1 POWER PLUS 100 MASTER + 3 POWER PLUS 100 SLAVE	< 360	25	125

Calderas Murales — clase 5NOx Standard

CALDERA MURAL		CONCÉNTRICO-COAXIAL (m)		SEPARADOS
		Ø 60-100 mm	Ø 80-125 mm	Ø 80 mm
Mynute LOW NOx 24 C.S.I.		2,5	-	14 + 14
Pérdidas de carga por instalación de codos adicionales (m)	codo 45º	1	-	1,2
	codo 90º	1,5	-	1,7

Calderas Murales — Standard

CALDERA MURAL		CONCÉNTRICO-COAXIAL (m)				SEPARADOS	
		Ø 60-100 mm		Ø 80-125 mm		Ø 80 mm	
Mynute BOILER 28 B.S.I. AR		3,4		18		14,5 + 14,5	
Exclusive MIX 26 C.S.I.		3,4		7,6*		15 + 15	
Exclusive MIX 30 C.S.I.		3,4		7,6*		14 + 14	
Exclusive MIX 35 C.S.I.		2		4,2*		6 + 6	
Mynute S 24 C.S.I.		4,25*		-		20 + 20*	
Ciao e 24 C.S.I.		4,25*		12,4		16 + 16*	
Pérdidas de carga por instalación de codos adicionales (m)	codo 45º	0,5	1*	0,5	1,3*	0,5	1,2*
	codo 90º	0,8	1,5*	0,8	2,2*	0,8	1,7*

Calentadores — Standard

CALENTADORES		CONCÉNTRICO-COAXIAL (m)		SEPARADOS
		Ø 60-100 mm	Ø 80-125 mm	Ø 80 mm
Idrabaño 13 ESI		3,5	-	8 + 8
Idrabaño 17 ESI		2,4	-	8 + 8
Pérdidas de carga por instalación de codos adicionales (m)	codo 45º	0,5	-	0,6
	codo 90º	0,8	-	1,5

⚠ En cualquier caso, siempre se deberán seguir las especificaciones indicadas en el manual de instalación de cada producto.
Todas las calderas y calentadores estancos Beretta están homologados con accesorios de evacuación de los productos de la combustión y aspiración de aire originales.

RESUMEN DE TARIFA

Beretta

Calderas Murales — clase 5NOx Condensación

Uds x PALET	CÓDIGO	GAS	MODELO	CÁMARA DE COMBUSTIÓN: ABIERTA	CÁMARA DE COMBUSTIÓN: ESTANCA	SÓLO CALEFACCIÓN	MIXTA: INSTANTÁNEA	MIXTA: ACUMULACIÓN	CONFORT SANITARIO ★★★ UNE EN 13203	CLASE 5 NOx	RENDIMIENTO CEE 92/42	POT. ÚTIL (80-60ºC) kW	PRODUCCIÓN SANITARIA Δt=25ºC, l/min	HOMOLOGACIÓN CE	P.V.P. € (I.V.A no incluido)
CALDERAS MURALES DE CONDENSACIÓN - CLASE 5 NOx															
2	20031609	MTN	Exclusive BOILER GREEN HE 35 B.S.I.		●			● 60 l.	●	●	★★★★	33,7	202*	0694BU1240	2.970
4	20044042	MTN	Exclusive GREEN HE 35 C.S.I.		●		●		●	●	★★★★	33,7	19,8	0694BU1240	2.475
4	20044044	MTN	Exclusive GREEN HE 35 R.S.I.		●	●				●	★★★★	33,7	-	0694BU1240	2.375
2	20056275	MTN	Mynute GREEN 50 R.S.I.		●	●				●	★★★★	45,8	-	0694CL6033	2.490
8	20062778	MTN	Ciao GREEN 29 C.S.I.		●		●			●	★★★★	24,5	16,6	0694CL6033	1.730
8	20035994 20066454	MTN GLP	Ciao GREEN 25 C.S.I.		●		●			●	★★★★	19,5	14,3	0694CL6033	1.630
8	20062776	MTN	Ciao GREEN 25 R.S.I.		●	●				●	★★★★	19,5	-	0694CL6033	1.575

Caldera de Pie — clase 5NOx Condensación

Uds x PALET	CÓDIGO	GAS	MODELO	CÁMARA DE COMBUSTIÓN: ABIERTA	CÁMARA DE COMBUSTIÓN: ESTANCA	SÓLO CALEFACCIÓN	MIXTA: INSTANTÁNEA	MIXTA: ACUMULACIÓN	CONFORT SANITARIO ★★★ UNE EN 13203	CLASE 5 NOx	RENDIMIENTO CEE 92/42	POT. ÚTIL (80-60ºC) kW	CAUDAL SEGÚN EN625 l/min	HOMOLOGACIÓN CE	P.V.P. € (I.V.A no incluido)
CALDERAS DE PIE DE CONDENSACIÓN - CLASE 5 NOx															
1	20008002	MTN	TOWER GREEN 28 B.S.I. 130		●			● 137 l.	●	●	★★★★	19,6	23,3	0694BR1207	3.680

Módulo Mural Térmico — clase 5NOx Condensación

Uds x PALET	CÓDIGO	GAS	MODELO	CÁMARA DE COMBUSTIÓN: ABIERTA B23/ TIRO FORZADO	CÁMARA DE COMBUSTIÓN: ESTANCA	SÓLO CALEFACCIÓN	MIXTA: INSTANTÁNEA	MIXTA: ACUMULACIÓN	CONFORT SANITARIO ★★★ UNE EN 13203	CLASE 5 NOx	RENDIMIENTO CEE 92/42	POT. ÚTIL (80-60ºC) kW	PRODUCCIÓN SANITARIA Δt=25ºC, l/min	HOMOLOGACIÓN CE	P.V.P. € (I.V.A no incluido)
MÓDULO MURAL TÉRMICO															
1	20019155	MTN	POWER PLUS 50 MASTER	●	● OPC	●				●	★★★★	44,2	-	0085AQ0713	3.200
1	20019201	MTN	POWER PLUS 100 MASTER DEP	●	● OPC	●				●	★★★★	68,5	-	0085AQ0713	5.050
1	20019200	MTN	POWER PLUS 100 MASTER	●	● OPC	●				●	★★★★	88,3	-	0085AQ0713	5.250
1	20019309	MTN	POWER PLUS 100 SLAVE	●	● OPC	●				●	★★★★	88,3	-	0085AQ0713	5.050

Calderas Murales — clase 5NOx Standard

Uds x PALET	CÓDIGO	GAS	MODELO	CÁMARA DE COMBUSTIÓN: ABIERTA	CÁMARA DE COMBUSTIÓN: ESTANCA	SÓLO CALEFACCIÓN	MIXTA: INSTANTÁNEA	MIXTA: ACUMULACIÓN	CONFORT SANITARIO ★★★ UNE EN 13203	CLASE 5 NOx	RENDIMIENTO CEE 92/42	POT. ÚTIL (80-60ºC) kW	PRODUCCIÓN SANITARIA Δt=25ºC, l/min	HOMOLOGACIÓN CE	P.V.P. € (I.V.A no incluido)
CALDERAS MURALES STANDARD - CLASE 5 NOx															
4	20084673 20087741	MTN GLP	Mynute LOW NOx 24 C.S.I.		●		●			●	★★★	24	13,8	0694BT1921	1.590

Calderas Murales — Standard

Uds x PALET	CÓDIGO	GAS	MODELO	CÁMARA DE COMBUSTIÓN: ABIERTA	CÁMARA DE COMBUSTIÓN: ESTANCA	SÓLO CALEFACCIÓN	MIXTA: INSTANTÁNEA	MIXTA: ACUMULACIÓN	CONFORT SANITARIO ★★★ UNE EN 13203	CLASE 5 NOx	RENDIMIENTO CEE 92/42	POT. ÚTIL (80-60ºC) kW	PRODUCCIÓN SANITARIA Δt=25ºC, l/min	HOMOLOGACIÓN CE	P.V.P. € (I.V.A no incluido)
CALDERAS MURALES STANDARD															
2	1101663	MTN	Mynute BOILER 28 B.S.I. AR		●			● 60 l.	●		★★★	28,1	134*	1312BQ4466	2.190
6	20004623	MTN	Exclusive MIX 26 C.S.I.		●		●		●		★★★	26,1	15	51BQ3038	1.690
6	20004624	MTN	Exclusive MIX 30 CS.I.		●		●		●		★★★	30,4	17,4	51BQ3038	1.825
6	20004625	MTN	Exclusive MIX 35 C.S.I.		●		●		●		★★★	35,3	20,2	51BP2736	1.950
6	20069385 20069386	MTN GLP	Mynute S 24 C.S.I.		●		●				★★★	24,2	13,9	0694BT1921	1.275
8	20070516 20070521	MTN GLP	Ciao e 24 C.S.I.		●		●				★★★	23,9	13,7	0694BT1921	1.150

Calentadores — Standard

Uds x PALET	CÓDIGO	GAS	MODELO	CÁMARA DE COMBUSTIÓN: ABIERTA	CÁMARA DE COMBUSTIÓN: ESTANCA	ENCENDIDO	CONTROL DE LLAMA	MODULACIÓN DE LLAMA	PRESIÓN MÍNIMA A.C.S. bar	POT. ÚTIL kW	PRODUCCIÓN SANITARIA Δt=25ºC, l/min	HOMOLOGACIÓN CE	P.V.P. € (I.V.A no incluido)
CALENTADORES													
12	2530553 2530555	MTN GLP	Idrabaño 13 ESI		●	elec-trónico	ionización	●	0,15	22,5	13	51AP274	595
12	2530563 2530565	MTN GLP	Idrabaño 17 ESI		●	elec-trónico	ionización	●	0,15	28,8	17	51AP274	795
12	20015356 20015367	MTN GLP	FONTE 11 AE	●		batería	ionización	●	0,2	18,9	11	0694BU9611	340
8	20015370 20015371	MTN GLP	FONTE 14 AE	●		batería	ionización	●	0,2	23,7	14	0694BU9611	395
12	20015354 20015355	MTN GLP	FONTE 11 AP	●		piezo	termopar	●	0,2	18,9	11	0694BU9611	270
8	20015368 20015369	MTN GLP	FONTE 14 AP	●		piezo	termopar	●	0,2	23,7	14	0694BU9611	300

* Caudal de agua caliente sanitaria en 10' min. con Δt 30 ºC.

Beretta Calderas
C/ Acer, 30-32 (Ed. Sertram) Local D - 08038 Barcelona
Tel. 932 233 988* - Fax 932 233 483
www.berettacalderas.com

Servicio de Atención
al Cliente 902 446 446

Beretta
Sistemas Eficientes para un CLIMA Ideal

La firma Beretta en su constante mejora del producto, se reserva la posibilidad de modificar los datos de esta documentación en cualquier momento, sin previo aviso. Ref.: 06/2014